Miljøgodkendelse for Sellesborg Entreprenørfirma ApS, Hovedgårdsvejen 5, Nylars, 3720 Åkirkeby

BORNHOLMS REGIONSKOMMUNE

Center for Miljø, Plan og Kultur, marts 2026

Miljøgodkendelse efter miljøbeskyttelseslovens kapitel 5, § 33 for oplags- og sorteringsplads for fejesand samt oplagsområde med neddeling af murbrokker og asfalt

Gældende for Sellesborg Entreprenørfirma ApS, beliggende på Hovedgårdsvejen 5, Nylars, 3720 Åkirkeby

Gyldighed
Denne tilladelse meddeles efter Bekendtgørelse nr. 1027 af 2. september 2024 om godkendelse af listevirksomhed.

Tilladelsen gælder fra annonceringsdatoen den 19. marts 2026

Udgiver:	Bornholms Regionskommune Center for Miljø, Plan og Kultur Skovløkken 4, Tejn 3770 Allinge
Udgivelsesår:	2026
Titel:	Miljøgodkendelse for Sellesborg Entreprenørfirma ApS, Hovedgårdsvejen 5, Nylars, 3720 Åkirkeby
Udarbejdet af:	Mikkel Engset Høst
Journalnummer:	22/19724
Tilladelsen omfatter:	<u>Hovedaktivitet</u>: Listepunkt K 212. Anlæg for midlertidig oplagring af ikke-farligt affald eller affald af elektrisk og elektronisk udstyr forud for nyttiggørelse eller bortskaffelse med en kapacitet for tilførsel af affald på 30 tons om dagen eller med mere end 4 containere med et samlet volumen på mindst 30 m3, bortset fra anlæg omfattet af listepunkt 5.5 på bilag 1 eller listepunkt K 211. Rekonditionering, herunder omlastning, omemballering eller sortering af ikke-farligt affald eller affald af elektrisk og elektronisk udstyr forud for nyttiggørelse eller bortskaffelse med en kapacitet for tilførsel af affald på 30 tons om dagen eller med mere end 4 containere med et samlet volumen på mindst 30 m3, bortset fra anlæg omfattet af listepunkt 5.1 d i bilag 1 eller listepunkt K 211 Her er den placeret på bilag 2, under listepunkt K 212. <u>Biaktivitet:</u> Listepunkt K 206. Anlæg, der nyttiggør ikke-farligt affald, bortset fra anlæg under listepunkt 5.3 i bilag 1, autoophugning, skibsophugning, biogasfremstilling, kompostering og forbrænding.
Dato for tilladelse:	19. marts 2026
Virksomhed:	Sellesborg Entreprenørfirma ApS, Hovedgårdsvejen 5, Nylars, 3720 Åkirkeby

Matrikelnummer og ejerlav: 38a, Ejerlav: Hovedejerlavet, Nylarsker
Ejendomsnummer: 260036, BFE-numre: 1350245, 1350245, 1350245
CVR-/P-nummer: 42861472 / 1027760801

Driftsansvarlig: Daniel Dahl Pedersen
Adresse: Hovedgårdsvejen 5, 3720 Aakirkeby
Kontaktoplysninger: Tlf. nr. +45 23252280, e-mail: dp@sellesborg.dk

Tilsynsmyndighed: Bornholms Regionskommune, Center for Miljø, Plan og Kultur, Skovløkken 4, Tejn, 3770 Allinge

Kontakt: Tlf. 5692 0000; e-mail: nmf@brk.dk; Hjemmeside:www.brk.dk

Indhold

1. Indledning og baggrund 5
1.1. Ikke-teknisk resumé 5
1.2. Om virksomheden og omgivelserne 5
1.3. Baggrund for udarbejdelse af miljøgodkendelse 6
1.4. Virksomhedens procesforløb, materialestrøm og emission 6
1.5. Mulige driftsforstyrrelser eller uheld 10
1.6. Virksomhedens placering i godkendelsesbekendtgørelsen, og standardvilkår 10
1.7. Standardvilkår og BAT 11
2. Miljøteknisk redegørelse 11
2.1. Håndtering af spildevand, herunder overfladevand 11
2.2. Lugt 12
2.3. Støj 12
2.4. Natur 14
2.5. Drikkevandsforhold 15
2.6. Risiko for større uheld 15
2.7. Miljøvurderingsloven (VVM) 15
3. Vilkår 16
3.1. Generelt 16
3.2. Indretning og drift 16
3.3. Beskyttelse af jord, grundvand og overfladevand 17
3.4. Egenkontrol 18
3.5. Driftsjournal 18
3.6. Støj 19
3.7. Luftforurening 19
3.8. Affald 19
4. Bornholms Regionskommunes vurderingen af sagen 20
4.1. Generelt 20
4.2. Indretning og drift 20
4.3. Beskyttelse af jord, grundvand og overfladevand 21
4.4. Egenkontrol 21
4.5. Driftsjournal 21
4.6. Støj 22
4.7. Luftforurening 22
4.8. Affald 22
5. Godkendelsens administrative forhold 23
5.1. Høring 23

5.2. Offentliggørelse af miljøgodkendelse 23
5.3. Klagevejledning 23
5.4. Søgsmål 23
5.5. Brugerbetaling 23
5.6. Klageberettigede 23

1. Indledning og baggrund

1.1. Ikke-teknisk resumé

Dette er en miljøgodkendelse for Sellesborg Entreprenørfirma ApS, Hovedgårdsvejen 5, beliggende ved Nylars med P-nummer 1027760801.

Virksomhedens aktiviteter under denne miljøgodkendelse omhandler følgende:

- Oplagring af forskellige affaldsfraktioner fra bygge- og anlægssektoren med henblik på anvendelse i egne bygge- og anlægsprojekter, eller til videre disponering til godkendt modtager.
- Nedknusning af uforurenet bygge- og anlægsaffald. Dette med henblik på efterfølgende anvendelse som erstatning for råstoffer som grus og stenmateriale.
- Nedknusning af opbrudt asfalt og efterfølgende forberedelse til genanvendelse som ny asfaltbelægning.
- Opbevaring af fejesand, herunder rensning for urenheder før videre forsendelse til godkendt modtager.

Støj, samt risiko for forurening af jord og grundvand vurderes at være de væsentligste miljøpåvirkninger forårsaget af virksomhedens aktiviteter. Der er derfor i denne miljøgodkendelse fastsat vilkår om, at virksomheden skal indrette anlægget, så risikoen for støjgener, samt udslip til jord og grundvand er reduceres mest muligt.

Det vurderes samlet, at virksomheden ved sin art, størrelse og placering vil kunne drives uden væsentlige gener for omgivelserne, når driften sker i overensstemmelse med de vilkår, der er fastsat i denne miljøgodkendelse.

1.2. Om virksomheden og omgivelserne

Sellesborg Entreprenørfirma ApS er beliggende ved Tornegård på Hovedgårdsvejen 5, Nylars, 3720 Åkirkeby. Fra denne adresse drives en alsidig entreprenør virksomhed med omkring 20 ansatte. Der udføres opgaver inden for jord og beton, asfalt og belægningsarbejde. Nærmeste nabo er beboelsen på Hovedgårdsvejen 3, beliggende mod nordvest, i umiddelbar tilknytning til Hovedgårdsvejen 5.

Figur 1. Tornegård, placering syd for Nylars.

1.3. Baggrund for udarbejdelse af miljøgodkendelse

Sellesborg Entreprenørfirma ApS har indsendt ansøgning om miljøgodkendelse af anlæg der muliggør neddeling af murbrokker og asfalt, samt oplagsområde + depothal med oplagring af forskellige affaldsfraktioner fra bygge- og anlægssektoren. Samtidigt søges der om godkendelse af aktivitet med oplagring og sortering af fejesand.

Aktiviteterne ønskes påbegyndt umiddelbart efter denne miljøgodkendelse er færdigbehandlet.

Miljøgodkendelsen gives efter § 33 i bekendtgørelse af lov om miljøbeskyttelse nr. 1093 af 11. oktober 2025. Miljøgodkendelsen er retsbeskyttet i 8 år. I den tid kan der kun meddeles påbud eller forbud, hvis der kommer nye oplysninger om skadevirkninger ved forureningen og dette ikke kunne forudses, hvis forureningen er væsentlig større eller anderledes, end forudsat i godkendelsen, eller hvis vilkårene i godkendelsen ikke overholdes.

1.4. Virksomhedens procesforløb, materialestrøm og emission

De primære aktiviteter under denne miljøgodkendelse omhandler oplagring af forskellige affaldsfraktioner fra bygge- og anlægssektoren med henblik på videre disponering til godkendt modtager samt til anvendelse i virksomhedens egne bygge- og anlægsprojekter.

I tilknytning til modtagelse og oplagring af forskellige affaldstyper sker der en behandling med henblik på at styrke genanvendelsen af udvalgte affaldsfraktioner:

- Nedknusning af affaldsfraktioner fra bygge- og anlægssektoren.
- Opbevaring af fejesand, herunder maskinel frasortering af urenheder før videre disponering til godkendt modtager.
- Behandling af knust asfalt med henblik på direkte genbrug ved etablering af ny asfaltbelægning.

Nedknusning er i bekendtgørelsen om godkendelses af listevirksomhed anført under listepunktet K 206, mens alle øvrige aktiviteter er anført under listepunkt K 212.

På figur 2, nedenfor, ses placeringen af de forskellige aktiviteter i tilknytning til depothal, samt placering af oplagsareal der benyttes til rene fraktioner.

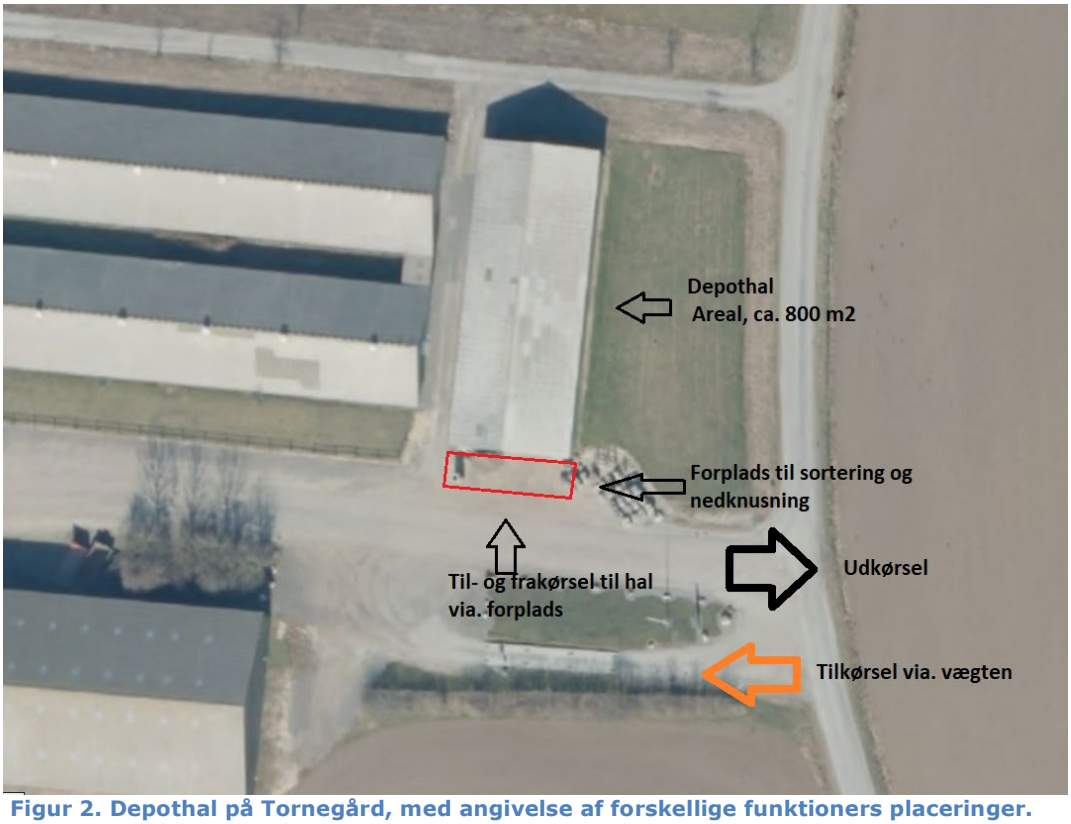

Figur 2. Depothal på Tornegård, med angivelse af forskellige funktioners placeringer.

Figur 3. Oplagsplads på Tornegård, oplag med rene fraktioner.

Oplagringsaktivitet, depothal
Oplagringen sker i eksisterende depothal, som oprindeligt er opført til opbevaring af husdyrgødning fra ægproduktion. I dag anvendes depothallen som maskinhal og oplagring af forskelligt materiel.

Nedenfor ses en oversigt med de affaldstyper der er tilladt at oplagre i depothallen. Affaldstyperne er oplistet med udgangspunkt i det Det Europæiske Affaldskatalog (EAK), og tilhørende EAK-koder er angivet.

Affaldstype / maksimal årlig mængde	**EAK-kode**	**Opbevaring**	**Bemærkning**
Glas / 50 tons	17 02 02	Lukket container	
Asfalt / 1000 tons	17 03 01 17 03 02	Løst i bunke	Opbrudt, tørt materiale. Bitumenholdige blandinger. Kan indeholdende kultjære (Asfalt fra f.eks. ældre vejbelægninger, asfaltgulve, tagbelægninger)
Beton, mursten, tegl og keramik / 1000 tons	17 01 01 17 01 02 17 01 03 17 01 07	Løst i bunke	Sanitet og porcelæn håndteres under denne.
Gipsbaserede byggematerialer / 50 tons	17 08 02	Lukket container	Kun rent materiale uden forurening med miljøproblematiske stoffer.
Blandet bygnings- og nedrivningsaffald / 100 tons	17 09 04	Lukket container	Kun rent materiale i form af gasbeton og eternit uden asbest indgår her.
Affald fra gadefejning / 300 tons	20 03 03	Løst i bunke	

De forskellige affaldstyper holdes adskilt ved inddeling af depothallens areal i en række afsnit, samt indretning af båse og benyttelse af containere hvor det funktionsmæssigt giver den bedste løsning. Valg af opbevaringsløsning skal sikre at de forskellige affaldsfraktioner holdes adskilt og rene uden opblanding. Opbevaringsform fremgår af listen.

Virksomhedens transport samt forbehandling af affald er omfattet af reglerne i bekendtgørelse 2022-06-20 nr. 939 om Affaldsregistret og om godkendelse som indsamlingsvirksomhed. Ifølge dette regelsæt skal virksomheder være oprettet i Affaldsregistreret før aktiviteterne kan påbegyndes. Denne miljøgodkendelse forudsætter at virksomheden er oprettet i Affaldsregistret som transportør med genanvendelsesanlæg og anlæg, der forbereder affald til genbrug.

Opbevaring og sortering af fejesand
Denne aktivitet består af følgende procestrin: Modtagelse/opbevaring, fjernelse af urenheder, samt afslutningsvis transport af fejesand til godkendt modtageanlæg.

Detaljeret beskrivelse af de enkelte procestrin fejesandet gennemgår:

1. Fejesandet leveres af Bornholms Regionskommunes afdeling for Vej, park og anlæg i forbindelse med feje arbejdet der udføres på øens kommunale områder og vejnet. Fejebilen vejer ind på vægten. Materiale er omfattet af EAK-kode: 20 03 03 - affald fra gadefejning. Der forventes levering 75 gange årligt, med en samlet mængde på 300 tons årligt.
2. Aflæsset fejesand opbevares i dertil indrettet afsnit af depothal. Forventet maksimal oplagstid på depotet er et år.
3. Det indkomne fejesand flyttes løbende i højere større bunke med gummiged for at udnytte pladsen optimalt.
4. Det opbevarede fejesand sorteres gennem et Sold soter anlæg for at frasortere urenheder. Sorteringsanlæg placeres på forplads, se figur 2. Forventes gennemført over tre dage med et tidsforbrug på 25 timer. Sortering planlægges gennemføres en gang årligt umiddelbart før afhentning. Frasorteret affald forventes primært at bestå af plast, glas og cigaret skodder i en samlet mængde op til 15 tons årligt.
5. Sorteret fejesand transporteres bort fra depotet i forbindelse med at sortering af afsluttet. Der forventes 18-20 kørsler med sorteret fejesand bort fra anlægget til deponeringsområde til lettere forurenet jord i Nexø lystskov.

<u>Behandling af knust asfalt</u>
En behandling der består af en række procestrin muliggør genanvendelse af opbrudt asfalt til etablering af ny asfaltbelægning.
Detaljeret beskrivelse af de enkelte procestrin asfaltmaterialet gennemgår fremgår nedenfor:

1. Opbrudt asfalt leveres til depothallen fra vej og anlægsprojekter samles løbende i depothal.
2. Sortering for urenheder, kun rent asfaltmateriale kan anvendes i den videre proces, og efterfølgende oplagring. Forventet maksimal oplagstid på depotet er et år. Der benyttes et flytbart harpeværk/sorteringsanlæg drevet af en 1-cylindret dieselmotor.
3. Neddeles i mindre stykker med traktordrevet knuseanlæg.
4. Tilføres miniasfaltværket, og bitumen tilsættes i nødvendigt omfang. Maskinen forventes benyttet op til 250 timer årligt.
5. Ny belægningsasfalt transporteres bort til ønsket lokalitet og anvendes til asfaltbelægningsarbejde.

Der anvendes et Bagela miniasfaltværk af typen BA 7000F med en Kapacitet på 7 tons i timen. Anlægget benytter en 8,6 kW stor dieselmaskine til fremdrift af de mekaniske dele, samt en oliebrænder på en effekt af 280 kW til proces opvarmning af materialet, med et estimeret forbrug på 5 kg olie pr. tons forarbejdet materiale. Anlæggets forarbejdningstromle har en kapacitet på 800 kg.

<u>Nedknusning af affaldsfraktioner fra bygge- og anlægssektoren</u>
Nedknusning af affaldsfraktioner fra bygge- og anlægssektoren. Aktiviteten omfatter modtagelse, oplagring og efterfølgende nedknusning af op til 3000 tons bygge- og anlægsaffald. Denne aktivitet er omfattet af listepunktet K 206 i bekendtgørelsen om godkendelse af listevirksomhed.

Følgende tre affaldstyper er relevante:
a) Beton, mursten, tegl (uforurenet). Materialerne forventes anvendt til bygge- og anlægsarbejder som erstatning for primære råstoffer som grus og sand under de regler der følger af restproduktbekendtgørelsen.
b) Opbrudt asfaltbelægning, tørt materiale, der efterfølgende behandles med henblik på genbrug, se yderligere beskrivelse nedenfor.
c) Sanitet og porcelæn. Forventes anvendt som tilslag i forbindelse med betonproduktion. Denne fraktion kan indeholde miljøproblematiske stoffer i glasur

og anden overfladebehandling.

Knuseaktiviteten udføres i den på figur 2 anførte forplads til knusning, og der benyttes nedknuser af typen C-12 Crusher, Extec. Omfanget af knuseaktivitet er maksimalt 150 timer årligt.

Der benyttes i periode en traktordreven knuser. Denne benyttes til knusning af asfalt, stenmateriale, samt mursten og beton. Placeringen er på forplads eller i umiddelbar tilknytning hertil i depothallen. Målinger af kildestyrken på den traktordrevne knuser, samt tilhørende målinger ved beboelsen på Hovedgårdsvejen 3 viser at støjniveauet er betydeligt under de vejledende grænseværdier. Der er således ingen støjmæssige restriktioner for denne aktivitet under normal drift, herunder ingen maksimal driftstid årligt, eller krav om at føre log på antal driftstimer.

I tilknytning til knuseaktivitet benyttes traktordreven knuser også et flytbart harpeværk til den efterfølgende sortering af materialet. Målinger af kildestyrken på det motordrevne harpeværk, samt tilhørende målinger ved beboelsen på Hovedgårdsvejen 3, viser at støjniveauet er betydeligt under de vejledende grænseværdier. Der er således ingen støjmæssige restriktioner for denne aktivitet under normal drift, herunder ingen maksimal driftstid årligt, eller krav om at føre log på antal driftstimer.

Der forventes levering af byggeaffald maksimalt op til 150 gange årligt. Benyttes C-12 Crusher, Extec til nedknusning, da forventes aktiviteten gennemført over 7-10 dage årligt, og afhentning af nedknust materiale forventes maksimalt op til 150 gange årligt.

1.5. Mulige driftsforstyrrelser eller uheld

Mulige driftsforstyrrelser eller uheld, der kan medføre væsentlig forøget forurening i forhold til normal drift, omhandler primært spild af hydraulik- eller motorolie fra de maskiner der anvendes i forbindelse med håndteringen af de indkomne materialer, og det handler om nedknusnings- og sorteringsanlæg, samt lastbiler og gummiged. Risikoen for dette imødegås ved at der er passende absorptionsmateriale tilgængeligt så spild straks kan begrænses og opsamles. Anvendt absorptionsmateriale håndtering efterfølgende i henhold til reglerne for farligt affald.

I forbindelse med modtagelse, oplagring og håndtering af de affaldsfraktionerne kan der være en risiko for forurenet materiale med indhold af miljøproblematiske stoffer spredes til omgivelser.

Denne risiko vurderes at være minimal, og på et fuldt acceptabelt niveau med miljøgodkendelsens vilkår der sikrer en passendeindretning og driftsprocedure hos virksomheden, herunder med benyttelse af passende materiel som lukkede containere eller adskillelse med opbevarings båse.

1.6. Virksomhedens placering i godkendelsesbekendtgørelsen, og standardvilkår

Virksomhedens aktivitet er omfattet af Bekendtgørelse 2024-09-02 nr. 1027 om godkendelse af listevirksomhed.

Aktiviteterne med oplagring af forskellige affaldsfraktioner fra bygge- og anlægssektoren med henblik på videre disponering er omfattet af listepunkt K 212 på bilag 2. Håndtering af fejesand, mens aktiviteten med nedknusning af bygge- og anlægsaffald er omfattet Listepunkt K 206 på bilag 2.

Virksomhedens aktivitet med behandling af knust asfalt er ikke omfattet af et

særskilt listepunkt i bekendtgørelsen om godkendelse af listevirksomhed da kapaciteten er under 10 tons i timen. Aktiviteten med behandling af knust asfalt betragtes derfor i denne miljøgodkendelse som gennemført i tilknytning til aktiviteterne under listepunktet K 212.

Større asfaltforarbejdningsanlæg med en kapacitet på 10 tons i timen eller mere er omfattet af listepunktet C 202 i bekendtgørelsen om godkendelse af listevirksomhed. Ønsker virksomheden at benytte et større miniasfaltværk med en kapacitet på 10 tons i timen eller mere, da kræver det særskilt myndighedsbehandling og tilladelse før dette må påbegyndes.

Den præcise ordlyd af listepunkterne fra bilag 2 fremgår nedenfor:
Listepunkt K 212:
Anlæg for midlertidig oplagring af ikke-farligt affald eller affald af elektrisk og elektronisk udstyr forud for nyttiggørelse eller bortskaffelse med en kapacitet for tilførsel af affald på 30 tons om dagen eller med mere end 4 containere med et samlet volumen på mindst 30 m3, bortset fra anlæg omfattet af listepunkt 5.5 på bilag 1 eller listepunkt K 211.

Rekonditionering, herunder omlastning, omemballering eller sortering af ikke-farligt affald eller affald af elektrisk og elektronisk udstyr forud for nyttiggørelse eller bortskaffelse med en kapacitet for tilførsel af affald på 30 tons om dagen eller med mere end 4 containere med et samlet volumen på mindst 30 m3, bortset fra anlæg omfattet af listepunkt 5.1 d i bilag 1 eller listepunkt K 211

Listepunkt K 206:
Anlæg, der nyttiggør ikke-farligt affald, bortset fra anlæg under listepunkt 5.3 i bilag 1, autoophugning, skibsophugning, biogasfremstilling, kompostering og forbrænding.

1.7. Standardvilkår og BAT

Listepunkterne K 212 og K 206 er omfattet af Bekendtgørelse 2021-11-15 nr. 2079 om standardvilkår i godkendelse af listevirksomhed. Bekendtgørelsen opsætter en række vilkår som er tilpasset virksomheder under disse listepunkter. Derudover skal der suppleres med de vilkår der i øvrigt findes relevant for at begrænse forureningsrisikoen ved den aktuelle aktivitet.

Virksomheder, der forurener, skal ifølge miljøbeskyttelsesloven begrænse forureningen, så det svarer til de bedst tilgængelige teknikker (BAT – best available techniques). Standardvilkår betragtes som BAT.

2. Miljøteknisk redegørelse

Dette afsnit indeholder redegørelse for de forskellige miljøtekniske forhold af betydning for virksomhedens drift.

2.1. Håndtering af spildevand, herunder overfladevand

Alt oplagringsaktiviteten foregår i depothallen under tag beskyttet mod påvirkning fra nedbør. Der er dermed under normal drift ingen risiko for udvaskning af miljøproblematiske stoffer til overfladevand.

Fra tidligere drift er depothallen indrettet med afløbsriste til eventuel afvanding fra gulvet. Afløbssystemet er koblet på en cirka 10 m3 stor opsamlingstank. Materialet der leveres til depothallen forventes at være tørt samt opbevares overdækket og dermed beskyttet med nedbør, hvorfor der i forbindelse med almindelig drift ikke forventes afvanding via. afløbssystemet.

Hvis der mod forventning sker afvanding fra gulvet via afløb til tank, og der

dermed opstår behov for tømning, da skal dette ske med slamsugerbiler, og spildevandet afleveres efterfølgende på det kommunale renseanlæg eller andet godkendt modtageanlæg afhængigt af indhold. Opsugning og aflevering til renseanlæg må kun ske efter godkendelse af spildevandsmyndigheden, og der stilles vilkår omkring prøvetagning før aflevering på renseanlæg.

2.2. Lugt

Behandling af knust asfalt vurderes at være den eneste aktivitet under denne miljøgodkendelse hvor der kan opstå egentlig lugt i forbindelse med drift af det flytbare miniasfaltværk. Den vurderes at være begrænset, og uden påvirkning uden for virksomhedens areal. Samlet set vurderes aktiviteterne omfattet af denne miljøgodkendelse ikke at kunne give anledning til nogen lugtgener af betydning for omgivelserne.

2.3. Støj

Støj i forbindelse med virksomhedens drift stammer primært fra følgende aktiviteter:
Sortering af fejesand.
Nedknusning af mursten og beton.
Behandling af knust asfalt med henblik på direkte genbrug.
Kørsel og aflæsning.

Aktiviteterne under punkt 1 til 3 er under denne miljøgodkendelse kun tilladt gennemført enkeltvis, og derfor regnes der i det videre ikke på den akkumulerede støjpåvirkning til omgivelserne, ved drift af flere maskiner samtidig.

Aktiviteterne udføres kun inden for dagsperioden (mandag til fredag kl. 7.00-18.00, lørdag kl. 7.00-14.00), og der er ingen aktivitet på søn- og helligdage.

Ovenstående aktiviteter med sorteringsanlæg, nedknusningsanlæg samt forarbejdning af knust asfalt reguleres alle med vilkår om et maksimalt årligt timeantal for den enkelte aktivitet. Dette giver en ramme for den støjende aktivitet.

Sorteringsanlæg samt nedknusningsanlæg må kun placeres midt på den figur 2 angivne forplads i umiddelbar tilknytning til depothallen. Herfra er den nærmeste støjfølsomme arealanvendelse have arealet ved naboejendommen Hovedgårdsvej 3, med en afstand på 140 meter. Derefter er afstanden til nærmeste nabo, Hovedgårdsvejen 8, beliggende mod nord/nordøst 350 meter fra aktivitetsområdet på forpladsen.

Med udgangspunkt i Miljøstyrelsens vejledning nr. 5, vedrørende ekstern støj fra virksomheder, så fastsættes støjgrænserne i det åbne land ud fra en konkret vurdering af forholdene, og i denne sag sidestilles nærmest liggende bolig, Hovedgårdsvej 3, som tilhørende områdetypen "Blandet bolig- og erhvervsbebyggelse, centerområder (bykerne)", og dermed fastsættes grænseværdien for støj i dagperioden til 55 dB(A) på dette areal.

Vedrørende sorteringsanlæg:
Sorteringsanlægget er af typen Portafil 5000CT. Leverandøren Portafill International har foretages målinger i en 5 meters radius af maskinens støjniveau når den er i drift. Datablad vedr. støjudbredelsen fra maskinen fremgår af bilag 1. Disse data danner udgangspunkt for beregning af støjniveauet i forskellige afstande fra den givne placering.

Databladet viser at støjniveauet i 5 meters afstand varierer fra 75,1 dB(A) til 84,2 dB(A) i forskellige retninger fra maskinen. I det videre regnes der ud fra en gennemsnitsbetragtning med et støjniveau på 81 dB(A) i 5 meters afstand.

Med dette udgangspunkt bliver lydniveauet:

140 meter	52 dB(A)
450 meter	42 dB(A)

Ovenstående viser, at støjniveauet på opholdsarealet ved Hovedgårdsvej 3 ikke overskrider den fastsatte grænseværdi for støj i dagtimerne på 55 dB(A), samtidigt forventes bygningerne, særligt depothallen at have en støjdæmpende effekt, som ikke er medtaget i ovenstående beregningsresultat. Beregningerne tager udgangspunkt i, at aktiviteten foregår i hele dagperioden (8 timer), og støjniveauet er derfor ikke midlet over tid.

Vedrørende nedknusningsanlæg:
Nedknuseren er af typen C-12 Crusher, Extec. Datablad vedr. støjudbredelsen fra maskinen fremgår af bilag 2. Disse data danner udgangspunkt for beregning af støjniveauet i forskellige afstande fra den givne placering.

Databladet for nedknuseren viser at støjniveauet er 81 dB(A) i 7 meters afstand i gennemsnit (varierer mellem 77 og 85 dB(A) afhængigt af retning).

Med dette udgangspunkt bliver lydniveauet:

140 meter	55 dB(A)
450 meter	45 dB(A)

Når nedknuseren stilles i det angivne område på forpladsen er der 140 meter til området på Hovedgårdsvej 3 med støjfølsom anvendelse. Samtidigt er en driftsbygning beliggende imellem forplads og havearealet med den støjfølsomme anvendelse, og disse vurderes at bidrage med en beskeden støjreducerende effekt.

Beregningerne tager udgangspunkt i, at aktiviteten foregår i hele dagperioden (8 timer), og støjniveauet er derfor ikke midlet over tid. Det er dermed godtgjort at støjgrænsen i dagtimerne på 55 dB(A) kan overholdes når nedknusningsanlægget er i drift.

Vedrørende asfaltforarbejdningsanlæg:
Anlægget placeres i depothallens sydligste tredjedel. Datablad (bilag 3) viser at det anvendte anlæg, Bagela, model BA 7000 F, har et støjniveauet på 78 dB(A) i 7 meters afstand ved fuldlast drift.

Med dette udgangspunkt bliver lydniveauet:

120 meter	53 dB(A)
450 meter	42 dB(A)

Asfaltforarbejdningsanlæg er placeres i den sydligste del af depothallen når det er i drift, og herfra er der 120 meter til området på Hovedgårdsvej 3 med støjfølsom anvendelse. Depothallens tag og vægkonstruktion vurderes at have en støjreducerende effekt der ikke er medtaget i beregningen. Samtidigt viser ovenstående beregning af lydniveauet ved fuld last på asfaltforarbejdningsanlægget, at grænseværdien på 55 dB(A) ved nærmeste bolig ikke er overskredet. Beregningerne tager udgangspunkt i, at aktiviteten foregår i hele dagperioden (8 timer), og støjniveauet er derfor ikke midlet over tid. Med dette udgangspunkt undersøges effekten ikke yderligere.

Det er hermed godtgjort at støjgrænsen i dagtimerne på 55 dB(A) kan overholdes når asfaltforarbejdningsanlægget er i drift og knust asfalt forarbejdes med henblik på genanvendelse.

Samlet vurdering, støj fra aktiviteterne under denne miljøgodkendelse:
Med nuværende aktivitetsniveau med entreprenørvirksomheden er der et

betydeligt omfang af trafik med til/fra kørsel der alene foregår via. Hovedgårdsvejen. Virksomheden oplyser, at der med eksisterende aktivitetsniveau vurderes at være følgende omfang af kørsler til og fra matriklen dagligt:
Biler = 40 kørsler ind/ud pr. dag.
Lastbiler = 16 kørsler ind/ud pr. dag
Traktor = 2 kørsler ind/ud pr. dag

I tillæg til dette, vurderes PM Flis/Præstegårdens Maskinstation at gennemføre 14 kørsler ind/ud pr. dag med traktor, samt 2 kørsler ind/ud pr. dag med lastbil. Det kan undtagelsesvis være mere aktivitet. Dertil kommer trafik i forbindelse med eksterne leverandører og ansatte, der møder ind.

I forbindelse med de nye aktiviteter under denne miljøgodkendelse forventes en øgning på 1-2 kørsler med lastbil pr. dag, og det forventes dermed kun at give en meget beskeden øgning af den samlede trafikmængde. Ændringen i forhold til trafikstøj er derfor ganske minimal.

Det vurderes, at det forventede omfang af kørsel i forbindelse med aktiviteten, samt den begrænsede lejlighedsvis brug af sorteringsanlæg, nedknusningsanlæg samt asfaltforarbejdningsanlæg, ikke vil have nogen væsentlig indflydelse på omgivelser når miljøgodkendelsens vilkår vedrørende støj overholdes.

2.4. Natur

Beskyttet natur i henhold til naturbeskyttelseslovens § 3:
Umiddelbart øst for ejendommens stuehus ligger en sø, som er beskyttet i henhold til naturbeskyttelseslovens § 3. Virksomhedens aktiviteter med fejesand og plads til sortering og nedknusning foregår ikke i umiddelbar nærhed af søen. Afstanden fra søen til arealer, som anvendes til til- og frakørsel samt sortering og nedknusning er mindst ca. 130 m. Afstrømning fra arealerne, hvor aktiviteterne foregår, sker mod syd og hermed ikke i retning af søen, som ligger nordvest for arealerne. Det er på baggrund heraf Bornholms Regionskommune vurdering, at aktiviteterne ikke kan medføre nogen påvirkning på søen. Der er ikke andre arealer beskyttet af naturbeskyttelseslovens § 3 i umiddelbar nærhed af virksomhedens arealer med de ansøgte aktiviteter.

Natura 2000:
Virksomheden er ikke beliggende inden for et Natura 2000-område. Afstanden til nærmeste Natura 2000-område, som er nr. 187 Kystskrænter ved Arnager Bugt, er ca. 1,5 km. Bornholms Regionskommune vurderer på grund af afstanden, at virksomhedens aktiviteter ikke kan medføre nogen påvirkning af Natura 2000-området.

Bilag IV-arter:
Bilag IV-arter er arter optaget på habitatdirektivets Bilag IV. Arterne er særligt strengt beskyttede. Bilag IV-arter, som forekommer på Bornholm, er bl.a. arter af flagermus, paddearterne løvfrø, springfrø, strandtudse, grønbroget tudse og stor vandsalamander, arter af vandkalve og guldsmede samt markfirben.

Bornholms Regionskommune har gennemgået de tilgængelige databaser Naturbasen, Naturdata og Arter.dk for registreringer af Bilag IV-arter på og omkring virksomhedens arealer. Der er tidligere registreret løvfrø i søen beliggende ved ejendommen. Som beskrevet under afsnittet om beskyttet natur i henhold til naturbeskyttelseslovens § 3 ovenfor, vurderes søen ikke at blive påvirket af virksomhedens aktiviteter. Aktiviteterne vurderes derfor heller ikke at påvirke søen som muligt levested for løvfrø eller andre Bilag IV-arter. Arealerne omkring ejendommens bygninger vurderes ikke at rumme andre mulige levesteder for Bilag IV-arter.

Det er på baggrund heraf Bornholms Regionskommunes vurdering, at virksomhedens aktiviteter ikke vil ødelægge eller beskadige yngle- eller rasteområder for Bilag IV-arter.

2.5. Drikkevandsforhold

Virksomheden er beliggende inden for område med Særlige drikkevands interesser, dog uden for selve indvindingsområdet. Se kortudsnit nedenfor.

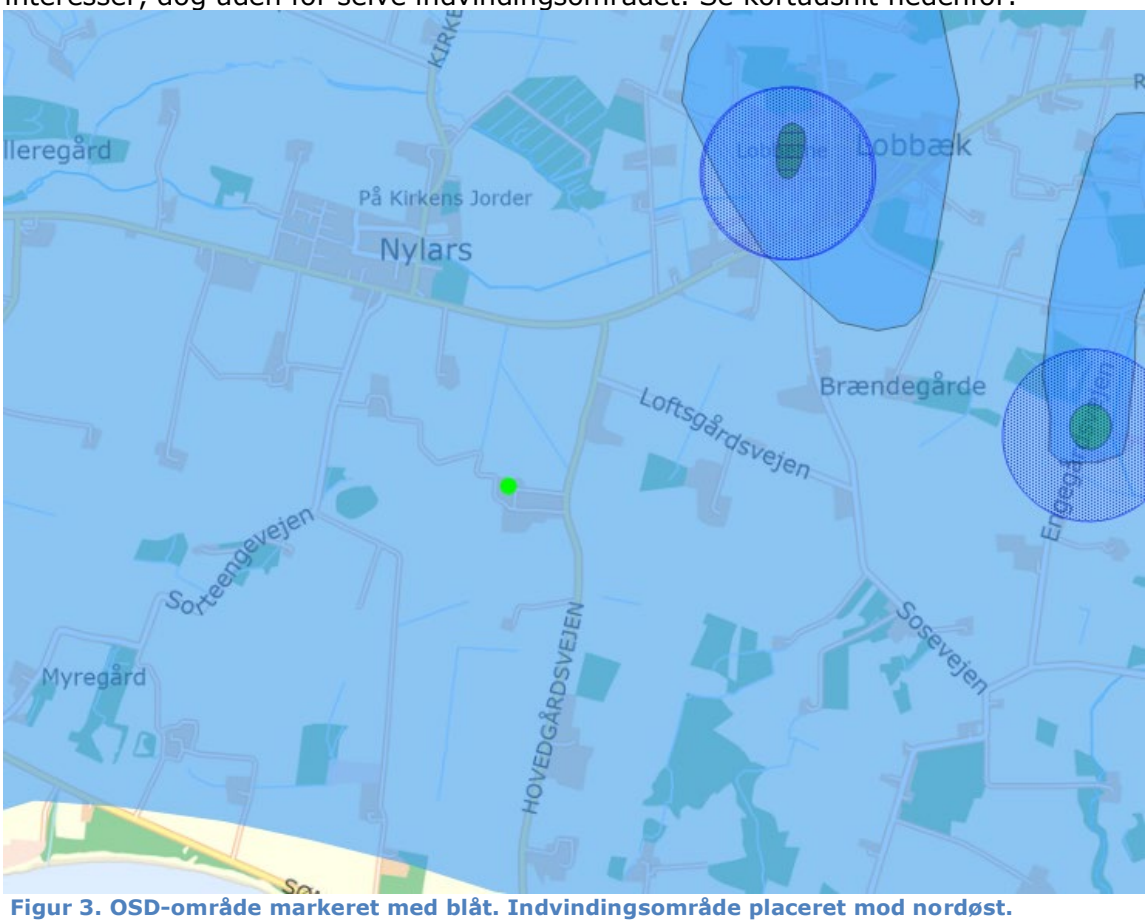

Figur 3. OSD-område markeret med blåt. Indvindingsområde placeret mod nordøst.

Gennem miljøgodkendelsens vilkår sikres det at anlægget indrettes, således der ikke kan ske nedsivning af uønskede stoffer der kan skade drikkevandet. Det handler primært om at alt oplag af såvel fejesand samt bygge- og anlægsaffald sker i depothal på et tæt betongulv med tagoverdækning beskyttet mod nedbør.

2.6. Risiko for større uheld

Den ansøgte aktivitet eller virksomheden i øvrigt er ikke omfattet af risikobekendtgørelsen (Bekendtgørelse 2016-04-25 nr. 372 om kontrol med risikoen for større uheld med farlige stoffer). Dermed er der ikke krav om udarbejdet et sikkerhedsdokument efter retningslinjerne i risikobekendtgørelsen.

2.7. Miljøvurderingsloven (VVM)

Der er gennemført en screening efter miljøvurderingsloven og det er vurderet, at de planlagte aktiviteter under denne miljøgodkendelse ikke vil påvirke miljøet væsentligt og derfor ikke er omfattet af krav om miljøvurdering (ikke VVM-pligtigt).

Afgørelsen er 18. marts 2026, efter §21 i lovbekendtgørelse 2024-12-09 nr. 1608 om miljøvurdering af planer og programmer og af konkrete projekter (VVM). Den fulde screeningsafgørelse er vedhæftet som bilag 4.

3. Vilkår

Dette afsnit indeholder miljøgodkendelsens vilkår. Standardvilkår er markeret med et "(s)". For hver af de to relevante listepunkter er der udarbejdet et sæt af standardvilkår.

Et udvalg af standardvilkår tilhørende listepunktet K 212 vurderes ikke relevante i forbindelse med den konkrete ansøgte aktivitet, hvorfor de er udgået: 9-12 (krav hvis mekanisk ventilation er relevant), 16, 18, 19 (krav ved håndtering af metalskrot), 22 (krav ved håndtering af have- parkaffald). Alle standardvilkår tilhørende listepunkt K 206 er medtaget.

Se afsnit 21 i Bekendtgørelse 2021-11-15 nr. 2079 om standardvilkår i godkendelse af listevirksomhed for den præcise tekst af de udgåede vilkår.

Derudover er en række vilkår fundet relevant at tilføjet. De omhandler støj, spildevand, driftstider, samt miljøforhold ved håndtering af de forskellige former for bygge- og anlægsaffald.

Fælles vilkår gældende for alle aktiviteter under denne miljøgodkendelse

3.1. Generelt

A1 Ved driftsophør skal virksomheden forinden orientere tilsynsmyndigheden herom og træffe de nødvendige foranstaltninger for at undgå forureningsfare og for at efterlade stedet i tilfredsstillende tilstand. (s)

A2 Hvor der i vilkårene anvendes betegnelsen »befæstet areal« menes en fast belægning, der giver mulighed for opsamling af spild og kontrolleret afledning af nedbør. Hvor der i vilkårene anvendes betegnelsen »tæt belægning« menes en fast belægning, der i løbet af påvirkningstiden er uigennemtrængelig for de forurenende stoffer, der håndteres på arealet. (s)

3.2. Indretning og drift

B1 Virksomheden skal udarbejde en driftsinstruks, der beskriver, hvordan personalet skal foretage fornøden modtagekontrol, og hvordan de skal forholde sig i tilfælde af driftsforstyrrelser og uheld. Driftsinstruksen skal altid være tilgængelig for og kendt af personalet. (s)

B2 Virksomheden må kun modtage og opbevare de nedenfor angivne affaldsfraktioner i de angivne mængder(s):

Affaldstype / maksimal årlig mængde	**EAK-kode**	**Opbevaring**	**Bemærkning**
Glas / 50 tons	17 02 02	Lukket container	
Asfalt / 1000 tons	17 03 01 17 03 02	Løst i bunke	Opbrudt, tørt materiale. Bitumenholdige blandinger. Kan indeholdende kultjære (Asfalt fra f.eks. ældre vejbelægninger, asfaltgulve, tagbelægninger)
Beton, mursten, tegl og keramik / 1000 tons	17 01 01 17 01 02	Løst i bunke	Sanitet og porcelæn håndteres under denne.

	17 01 03 17 01 07		
Gipsbaserede byggematerialer / 50 tons	17 08 02	Lukket container	Kun rent materiale uden forurening med miljøproblematiske stoffer.
Blandet bygnings- og nedrivningsaffald / 100 tons	17 09 04	Lukket container	Kun rent materiale i form af gasbeton og eternit uden asbest indgår her.
Affald fra gadefejning / 300 tons	20 03 03	Løst i bunke	

Der må samlet maksimalt håndteres 2500 tons bygge- og anlægsaffald årligt.

B3 Affaldet skal kontrolleres ved modtagelsen og hurtigst muligt, dog senest inden ophør af næst følgende arbejdsdag, og placeres i de dertil beregnede affaldsområder, containere, båse eller beholdere. (s)

B4 Hvis virksomheden modtager affald, der ikke er omfattet af virksomhedens Miljøgodkendelse, og som det ikke umiddelbart er muligt at afvise eller henvise til en anden affaldsmodtager, skal affaldet placeres i et særskilt oplagsområde. Virksomheden skal herefter hurtigst muligt kontakte tilsynsmyndigheden og orientere om affaldet. (s)

B5 Containere med lette materialer så som papir, plast og lignende skal være lukkede eller overdækkede for at hindre, at materialer giver anledning til flugt. (s)

B6 Oplag af fraktionerne bestående af rene u-forurenede materialer holdes adskilt fra oplag med fraktioner hvor forurenede indhold kan forekomme.

B7 Bygge- og anlægsaffald, der indeholder farligt affald eller asbest, skal afvises, og dette affald må ikke behandles på området. (s)

B8 Knust asfalt – oplag og ved håndtering – skal være overdækket med fast tag eller presenning, således der undgås kontakt med nedbør.

B9 Der må kun neddeles sorterede materialer. Blandinger må dog neddeles, såfremt det neddelte skal nyttiggøres i denne blandede form. (s)

B10 Neddelingsanlægget skal være forsynet med støvforebyggende foranstaltninger som f.eks. et vandings- eller sprinklersystem. (s)

3.3. Beskyttelse af jord, grundvand og overfladevand

C1 Overjordiske tanke til fyringsolie og motorbrændstof skal sikres mod påkørsel. Påfyldningsstudse og aftapningshaner (aftapningsanordninger) for olieprodukter, herunder motorbrændstof, skal placeres inden for konturen af en tæt belægning med kontrolleret afledning af afløbsvandet. Alternativt skal eventuelt spildopsamles i en tæt spildbakke eller grube. Udendørs spildbakker eller gruber skal tømmes, således at regnvand i bunden maksimalt udgør 10 % af spildbakkens eller grubens volumen. (s)

C2 Jern- og metalskrot og andet affald, der kan afgive olie eller væsker, skal

opbevares og håndteres på en oplagsplads eller på et gulv med tæt belægning indrettet med fald mod afløb eller grube, hvorfra der skerkontrolleret afledning, eller i lukket/overdækket container med indbygget sump. (s)

C3 Akkumulatorer og batterier skal opbevares i beholdere eller containere, der enten er placeret indendørs eller under halvtag, eller som er lukket med låg. Beholderne og containere skal være tætte og modstandsdygtige overfor de væsker, der er anvendt i batterierne eller akkumulatorerne. (s)

C4 Blandet bygnings- og nedrivningsaffald, bortset fra inert affald, må kun opbevares og håndteres på befæstet areal med tæt belægning, hvorfra der er kontrolleret afledning af nedbør. (s)

C5 Befæstede arealer skal være i god vedligeholdelsesstand. Utætheder skal udbedres så hurtigt som muligt, efter at de er konstateret. (s)

C6 Vaskepladsen skal være befæstet med fald mod afløb, hvorfra der sker kontrolleret afledning af afløbsvandet. (s)

C7 Farligt affald som f.eks. spildolie skal opbevares under overdækning i form af tag, presenning eller lignende og beskyttet mod vejrlig på en tæt belægning. Oplagspladsen skal være indrettet således, at spild kan holdes inden for et afgrænset område og uden mulighed for afløb til jord, grundvand, overfladevand eller kloak. Området skal kunne rumme indholdet af den største beholder, der opbevares. (s)

3.4. Egenkontrol

D1 Virksomheden skal løbende og mindst 1 gang årligt gennemføre en kontrol for revner, lunker og andre skader af befæstede arealer og tætte belægninger, kar, gruber og sumpe. Utætheder skal udbedres, så hurtigt som muligt efter at de er konstateret. (s)

D2 Tilsynsmyndigheden kan kræve, at virksomheden lader en uvildig sagkyndig foretage kontrollen af førnævnte tætte belægning, dog højst en gang hvert tredje år. (s)

D3 Mindst 1 gang årligt gennemføre en kontrol for revner, lunker og andre skader på afløbssystem + opsamlingstank der er etableret i forbindelse med depothallen.

3.5. Driftsjournal

E1 Virksomheden skal føre en driftsjournal over:
– Dato for og resultat af inspektioner samt evt. foretagne udbedringer af befæstede arealer, tætte belægninger, gruber mv.
– Modtaget affald, der ikke er omfattet af virksomhedens miljøgodkendelse og oplysning om hvordan det blev håndteret og bortskaffet.
Ved udgangen af hvert kvartal registreres mængden af hver af de oplagrede affaldsfraktioner. Driftsjournalen skal opbevares på virksomheden i mindst 5 år og skal være tilgængelig for tilsynsmyndigheden (s)

E2 I driftsjournalen noteres modtagne mængder af bygge- og anlægsaffalds med angivelse af oprindelsesadressen. Løbenummer fra den tilhørende anmeldelse af bygge- og anlægsaffald noteres også i journalen.

E3 For nedknusnings-, sorterings-, og asfaltbehandlingsanlæg noteres antal driftstimer i driftsjournalen med angivelse af dato.

3.6. Støj

F1 Det ækvivalente korrigerede støjniveau fra virksomheden må i det mest støjbelastede punkt på naboarealerne ikke overskride de relevante støjgrænser.

	Mandag – fredag kl. 07-18, lørdag kl. 07-14	Mandag – fredag kl. 18-22, lørdag kl. 14-22, søn- og helligdage kl. 07-22.	Alle dage kl. 22-07
8. Det åbne land (incl. Landsbyer og landbrugsarealer)	55 dB	45 dB	40 dB

Støjgrænserne følger Miljøstyrelsens vejledning nr. 5 / 1984 "Ekstern støj fra virksomheder", og fremgår af skemaet.

F2 Tilsynsmyndigheden skal kontaktes ved fysiske ændringer af anlægget eller ændret placering af hele anlæg eller komponenter der kan have betydning for omgivelsernes påvirkning af støj. Dette for at miljømyndigheden kan vurdere, om ændringerne kan få betydning for støjpåvirkningerne fra virksomhedens aktiviteter.

F3 Tilsynsmyndigheden kan beslutte, at virksomheden skal udføre støjmålinger til dokumentation for, at vilkår F1 er overholdt.

F4 Tilsynsmyndigheden kan beslutte, at støjmålingerne skal udføres af et akkrediteret firma, dog højst en gang pr. år.

F5 Nedknusning af bygge- og anlægsaffald må maksimalt foregå 150 timer årligt. Nedknusningsanlæg skal placeret på forplads i tilknytning til depothallen. (se figur 2)
Driftstider for nedknusning er i hverdage, mandag – fredag i tidsrummet kl. 07.00 og 18.00.

F6 Sortering af fejesand må maksimalt foregå 50 timer årligt. Sorteringsanlæg skal placeres på forplads i tilknytning til hallen. Driftstider for sorteringsanlæg er i hverdage, mandag – fredag i tidsrummet kl. 07.00 og 18.00.

3.7. Luftforurening

G1 Virksomheden må ikke give anledning til lugtgener uden for virksomhedens område, som efter tilsynsmyndighedens vurdering er væsentlige for omgivelserne. (s)

G2 Virksomheden skal ved tilrettelæggelse af driften, herunder ved vanding eller befugtning, sikre, at der ikke opstår støvgener uden for virksomhedens område. (s)

G3 Hvis der uden for virksomhedens område konstateres støvgener, der efter tilsynsmyndighedens vurdering er væsentlige, kan tilsynsmyndigheden forlange, at støvende oplag overdækkes eller befugtes, og at der etableres afskærmning eller befugtning af sorterings- og håndteringsaktiviteterne. (s)

3.8. Affald

H1 Affald, der spildes, skal opsamles samme dag og anbringes i de dertil indrettede containere eller affaldsområder. Filterstøv skal opsamles straks og

opbevares i en tæt lukket beholder, der er mærket medindhold. (s)

H2 Spild af olie og kemikalier (herunder grus, savsmuld eller lignende anvendt til opsugning) skal opsamles straks og opbevares og bortskaffes som farligt affald. Der skal til enhver tid forefindes opsugnings materiale på virksomheden. (s)

H3 Tømning af opsamlingstank koblet på afløbssystem i depothal må kun ske efter prøvetagning, og efterfølgende godkendelse fra spildevandsmyndigheden i Bornholms Regionskommune.

4. Bornholms Regionskommunes vurderingen af sagen

I det følgende gives en begrundelse for de anførte vilkår.

4.1. Generelt

Vilkår A1:
Standardvilkår der i forbindelse med driftsophør skal det omgivende miljø mod en risiko for utilsigtet forurening. Vilkåret sikrer samtidigt at miljømyndigheden kan føre tilsyn med at virksomheden gennemfører de nødvendige foranstaltninger for at opnå dette.

Vilkår A2:
Definitionen af betegnelserne »befæstet areal« og »tæt belægning« skaber klarhed over hvilken funktionalitet der forventes af de to belægningstyper.

4.2. Indretning og drift

Vilkår B1:
Driftsinstruks skal sikre at virksomhedens medarbejdere kender til vilkårene i denne miljøgodkendelse så driften kan gennemføres hensigtsmæssigt med de nødvendige forholdsregler.

Vilkår B2:
Standardvilkår, der beskriver med angivelse af EAK-kode hvilke forskellige affaldstyper der må håndteres under denne miljøgodkendelse. Samtidigt præciseres hvilke mængder der er maksimalt må oplagres og håndteres. Ønsker virksomheden at håndtere andre affaldstyper, eller i større mængder end beskrevet i denne miljøgodkendelse, da kræver det godkendelse af Bornholms Regionskommune.

Vilkår B3:
Standardvilkår, der skal sikre at virksomheden foretager nødvendig kontrol af det modtagne affald, og her sikrer at modtagelsen er omfattet af denne miljøgodkendelse.

Vilkår B4:
Standardvilkår, der skal sikre at virksomheden foretager nødvendig kontrol af det modtagne affald, og her sikrer at modtagelsen er omfattet af denne miljøgodkendelse.

Vilkår B5:
Standardvilkår der skal sikre mod flugt af materiale til naboarealerne.

Vilkår B6:
Vilkåret skal sikre at oplag bestående af rene u-forurenede materialer holdes adskilt fra oplag hvor forurenede indhold kan forekomme. Særligt for fraktionerne sanitet og porcelæn er der en risiko for forurening med indhold af tungmetaller i

overfladebehandlingen, eksempelvis glasur. Særligt relevant for fraktionen "blandinger af beton, mursten, tegl og keramik" med EAK-kode 17 01 07. I udgangspunktet skal fraktionen være uden indhold af farlige stoffer.

Vilkår B7:
Standardvilkår, som skal sikre at farligt affald, herunder affald der indeholder asbest ikke håndteres på virksomheden, da anlæg og procedurer ikke er indrettet hertil.

Vilkår B8:
Vilkåret skal sikre at knust asfalt – oplag og ved håndtering – ikke kommer i kontakt med overfladevand således der kan ske en forurening af jord og overfladevand med tjærestoffer fra asfaltmaterialet.

Vilkår B9:
Standardvilkår der skal sikre at der kun foretages en neddeling af blandinger, hvis denne efterfølgende fuldt ud kan nyttiggøres.

Vilkår B10:
Standardvilkår der sikrer at nedknusningsanlæg er indrettet med nødvendig støvbekæmpelse. Det kan derfor forventes at virksomheden straks kan bekæmpe støvgener hvis de opstår.

4.3. Beskyttelse af jord, grundvand og overfladevand

Vilkår C1 til C7:
En række standardvilkår der med præcise krav til indretning og håndtering til sikre at virksomhedens aktivitet kan gennemføres uden risiko for jord, grundvand og overfladevand.

Det skal også bemærkes at virksomheden er beliggende i et område, udpeget som område med særlige drikkevandsinteresser. Vilkårene er vurderet tilstrækkelige til at sikre, at virksomheden drift gennemføres på en måde således at risici for forurening af jord, grundvand eller overfladevand er på et acceptabelt niveau.

4.4. Egenkontrol

Vilkår D1 til D2:
standardvilkår der skal sikre kontrol og dokumentation af funktionsdygtigheden af belægninger, kar, gruber og sumpe samt sikre at nødvendige udbedring foretages.

Vilkår D3: Tilføjet vilkår der skal sikre for kontrol for revner, lunker og andre skader på afløbssystem + opsamlingstank. Dette skal sikre at der ikke sker udsivning hvis der kommer noget i afløbssystemet, samt sikre mod rotter.

4.5. Driftsjournal

Vilkår E1:
Standardvilkår, der skal sikre kontrol og dokumentation for at virksomhedens systemer til at sikre mod uønsket miljøpåvirkning af omgivelserne fungerer og sikre at der sker løbende opfølgning / udbedring.

Sikrer også at virksomheden kvartalsvis kan redegøre for oplagsmængderne af de forskellige affaldsfraktioner der opbevarings og håndteres.

Vilkår E2:
Angivelse af oprindelsesadresse og løbenummer i forbindelse med modtagelse af bygge- og anlægsaffalds til oplagring, sortering og nedknusning skal sikre, at der i hvert enkelt tilfælde kun modtages materiale hvor Bekendtgørelse 2024-05-21 nr. 496 om håndtering af affald og materialer fra bygge- og nedrivningsarbejde regler

om anmeldelse samt screening for miljøproblematiske stoffer er fuldt.

Dermed sikres en fremgangsmåde hvor bygge- og anlægsaffald der modtages på virksomheden ikke indeholder miljøproblematiske stoffer, f.eks. PCB, klorparaffiner, PAH'er, asbest og tungmetaller.

Vilkår E3:
Vilkåret skal sikre, at virksomheden med driftsjournalen til en hver tid kan dokumentere overholdelse af vilkår F5 til F7 der angiver et maksimalt antal driftstimer for aktiviteterne med nedknusnings-, sorterings-, og asfaltbehandling. Kravet om driftsjournal omfatter ikke den traktordrevne knuser samt det flytbare harpeværk der kan benyttes under denne miljøgodkendelse.

4.6. Støj

Vilkår F1:
Virksomheden er beliggende i landzone, hvor nærmeste støjfølsomme arealanvendelse er have arealet ved naboejendommen Hovedgårdsvej 3. Vilkårene skal sikre, at driften af virksomheden ikke medfører, at virksomhedens samlede bidrag til støjbelastningen uden for virksomhedens grund overstiger de i lovgivningen fastsatte grænseværdier.

Vilkår F2:
Vilkåret skal sikre at der ikke sker ændringer af drift og indretning der kan have betydning for omgivelsernes påvirkning af støj uden at miljømyndigheden bliver inddraget.

Vilkår F3:
Miljømyndigheden kan forlange dokumentation af at vilkår F1 er overholdt. Det kan kun ske hvis det er fagligt begrundet. Kan eksempelvis være relevant i forbindelse med eventuelle klager over støj fra omkringliggende naboer.

Vilkår F4:
Præciserer krav til kvaliteten af en eventuel støjmåling, således det sikres at data er valide til brug for miljømyndigheden efterfølgende.

Vilkår F5 til F6:
Præciserer betingelserne for gennemførelse af aktiviteterne med nedknusnings-, sorterings-, herunder den præcise placering, antal driftstimer og hvilket tidsrum den enkelte aktivitet kan gennemføres i.

4.7. Luftforurening

Vilkår G1:
Standardvilkår, der skal sikre at der ikke opstår lugtgener i forbindelse med driften. Det præciseres samtidigt, at det er tilsynsmyndigheden der afgør om de konkrete lugtgener er væsentlige.

Vilkår G2:
Standardvilkår, der skal sikre at der ikke opstår støvgener uden for virksomhedens område. Det præciseres samtidigt at virksomhed skal bekæmpe støvgenerne hvis de opstår.

Vilkår G3:
Standardvilkår, der præciserer at miljømyndigheden kan stille forskellige relevante krav som håndterer udfordringerne, herunder overdækning af bestemte oplag, afskærmning eller befugtning.

4.8. Affald

Vilkår H1 og H2:
Standardvilkår der skal minimere risikoen for forurening i forbindelse med spild fra de affaldsemner der håndteres på virksomheden. Samtidigt sikres korrekt håndtering ved spild af olie og kemikalier, og efterfølgende håndtering som farligt affald.

Vilkår H3:
Sikrer miljømæssigt forsvarlig håndtering af spildevand fra opsamlingstank, således forurenende stoffer bortskaffes til godkendt modtager.

5. Godkendelsens administrative forhold

Tilsynsmyndighed er Bornholms Regionskommune, Center for Miljø, Plan og Kultur.

5.1. Høring

Udkast til afgørelse har været sendt i høring hos sagens parter fra den 12. februar til den 26. februar 2026.

Der er ikke indkommet nogen bemærkninger i høringsperioden.

5.2. Offentliggørelse af miljøgodkendelse

Miljøgodkendelse i dens endelige form er offentliggjort på Bornholms Regionskommunes hjemmeside den 19. marts 2026. Miljøgodkendelsen vil ligeledes blive bekendtgjort via. Miljøstyrelsen hjemmeside under den Digital MiljøAdministration (DMA).

5.3. Klagevejledning

Afgørelsen kan påklages til Miljø- og Fødevareklagenævnet som anført i klagevejledningen jf. bilag 5. Klagefristen er 4 uger, og dermed skal en klage over afgørelsen være indgivet senest den 16. april 2026.

5.4. Søgsmål

Tilsynsmyndighedens afgørelse kan i medfør af miljøbeskyttelseslovens § 101 indbringes for domstolene indtil 6 måneder efter, at den er offentligt bekendtgjort.

Klage har ikke opsættende virkning, medmindre Miljø- og Fødevareklagenævnet bestemmer andet.

5.5. Brugerbetaling

I henhold til Miljøministeriets Bekendtgørelse nr. 1519 af 29. juni 2021 om brugerbetaling for godkendelse og tilsyn efter lov om miljøbeskyttelse og lov om miljøgodkendelse m.v. af husdyrbrug skal tilsynsmyndigheden indkræve brugerbetaling for tilsyn og godkendelse senest den 1. marts fra de virksomheder, hvor myndigheden har udført brugerbetalingspligtige opgaver i det foregående år, medmindre brugerbetalingen allerede er opkrævet. Tilsynsmyndigheden kan opkræve særskilt brugerbetaling for behandling af en godkendelsesansøgning, når behandlingen er afsluttet.

For tid anvendt af miljømedarbejdere på de i § 1 nævnte opgaver betales 451,36 kroner. Pr. time i 2023, 468,96 kroner pr. time i 2024, og 487,25 kroner pr. time i 2025.

5.6. Klageberettigede

Følgende klageberettigede har modtaget underretning om afgørelsen:
Styrelsen for patientsikkerhed
DOF og deres lokalafdeling
Danmarks Naturfredningsforening og deres lokalafdeling
Friluftsrådet og deres lokalafdeling

Greenpeace

Bilagsoversigt

Bilagsnummer	**Indhold**
1	Datablad vedr. støjudbredelsen Portafil 5000CT Lyd tryks niveauer (datablad vedr. støj)
2	Datablad vedr. støjudbredelsen Nedknuser, type C-12 Crusher, Extec.
3	Datablad vedr. støjniveau Bagela, model BA 7000 F
4	Screeningsafgørelse af 19. marts 2026,
5	Klagevejledning

Bilag 1

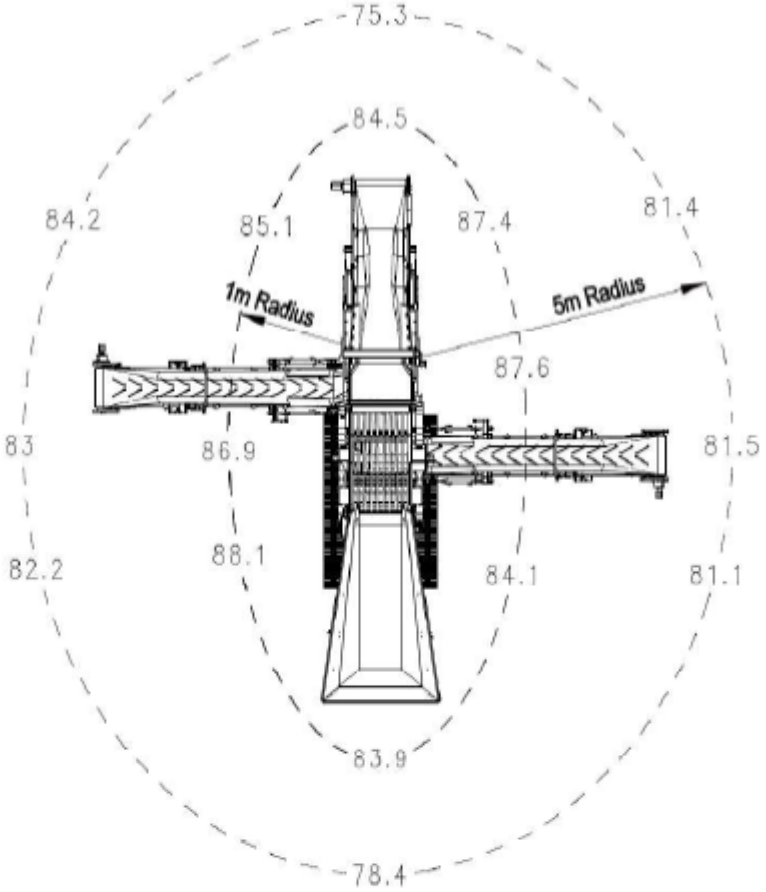

Konklusioner

Det optagede støjniveau betegner lydtryksniveauet ved hver placering optaget over en periode på 5 minutter. Cirrus type 1 lydniveaumåler og justering er indenfor fabriksjustering og lydniveaumåler var justeret før og efter rækken af målingerne. Der var ingen andre betydningsfulde støjkilder i området såsom læssende skovle eller transportbånd som havde indflydelse på resultatet.

PORTAFILL

Bilag 2

C-12 CRUSHER

EXTEC

NOISE EMISSIONS

To comply with the supply of machine (safety) regulations 1992, amended 1994, EXTEC provides the following information.

The diagram below shows decibel readings taken by Castle GA 101/701 meter - calibrated on the 13.9.94 with all systems running, sited on factory assembly line.

As stated in the Safety Instructions section of this manual, ear protection is compulsory within 10 meters of the machine when the engine and other moving parts of the machine are in operation.

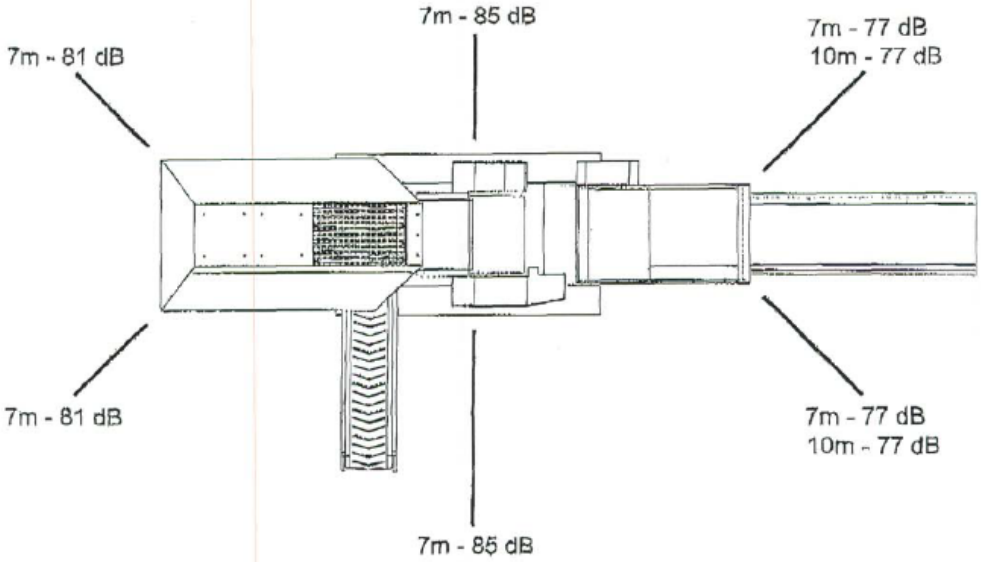

TIL MASKINGÅRDEN - RØMUE

STØJRAPPORT FOR EXTEC MEGA BAY C 12 KNUSER

M. W. J.P. SERVICE

6

Bilag 3

Bagela® asphalt recycler BA 7000F

Type:		BA 7000F
Serial No.:		W09BA7202FKB13101
Drive engine:		1-cyl. diesel engine, electric start
Power:	8,6	kW
Heating:		Two-Stage-Oil-Burner Thermostatic control
Effect	280	kW
Fuel		light fuel oil
Consumption approx.	5	kg/to
Generator	230	V / 3,5 kVA
Output up to max.	7	to/h
Drum filling approx.	800	kg
A-sound level (medium value at a distance of 7 m and 1 m height)		
idle running	63	dB(A)
max. speed	78	dB(A)
Chassis		tandem-chassis overrunning brake automatic reversing brake system height adjustable draw bar ring eye(DIN) and ball type coupling
admissible weight	2500	kg
coupling height	400-1100	mm
tyres		195/70 R14
Length	5400	mm
Width	2000	mm
Height	2100	mm
Weight:	2300	kg

Bilag 4

Miljø
Skovløkken 4, Tejn 3770 Allinge

Sellesborg Entreprenørfirma ApS
Hovedgårdsvejen 5
3720 Aakirkeby

Bornholms Regionskommune
Center for Miljø, Plan og Kultur
Miljø
nmf@brk.dk
www.bornholm.dk
CVR: 26 69 63 48

19. marts 2026

J. nr. 23/8141

Afgørelse: Ikke miljøvurderingspligt for Miljøgodkendelse for oplags- og sorteringsplads hos Sellesborg Entreprenørfirma på Hovedgårdsvejen 5, Nylars

Bornholms Regionskommune har den 2. januar 2024 modtaget en ansøgning med tilhørende bilag om Miljøgodkendelse for oplags- og sorteringsplads hos Sellesborg Entreprenørfirma på matrikelnummer 38a, hovedejerlavet, Nylarsker.

Afgørelse

Bornholms Regionskommune har vurderet, at projektet ikke vil resultere i væsentlige miljøpåvirkninger og derfor ikke er omfattet af krav om miljøvurdering og tilladelse. Afgørelsen er truffet i henhold til miljøvurderingsloven[1] § 21, stk. 1.

I afgørelsen er der lagt vægt på følgende forhold:

- At projektet tilsigter at forbedre virksomhedens drift under kontrollerede miljøforhold under de lovgivningsmæssige ramme virksomhedens miljøgodkendelse vilkår opstiller.
- At projektet ikke strider mod den planlægningsmæssige anvendelse af området.
- At projektet ikke forringer eller forhindrer målopfyldelsen i vandrammedirektivet for overfladevand eller grundvand.
- At projektet ikke vil påvirke udpegningsgrundlaget for Natura 2000-områder eller potentielle leveområder for Bilag IV-arter.
- At der samlet set ikke vurderes at være væsentlige miljøpåvirkninger af projektet.

[1] LBK nr. 4 af 3/1/2023: Bekendtgørelse af lov om miljøvurdering af planer og programmer og af konkrete projekter (VVM)

Denne afgørelse bortfalder, hvis den ikke er udnyttet inden for tre år, efter at den er meddelt, eller ikke har været udnyttet i 3 på hinanden følgende år jævnfør miljøvurderingslovens § 39.

Screeningsafgørelsen er ikke en tilladelse, men alene en afgørelse om at projektet ikke skal gennem en miljøvurderingsproces. Bygherre skal derfor sørge for, at de nødvendige tilladelser og dispensationer efter anden lovgivning for eksempel byggeloven er indhentet før eventuelt anlægsarbejde igangsættes i forbindelse med projektet.

Screeningen er gennemført med udgangspunkt i det projekt, som ansøger har oplyst og på baggrund af de miljømæssige forudsætninger, der er gældende på screeningstidspunktet. Hvis projektet ændres i forhold til forudsætningerne, skal ansøger anmelde de påtænkte ændringer til kommunen, så kommunen kan vurdere, om ændringen udløser krav om miljøvurdering.

Sagens oplysninger
Ansøgningen er indsendt i henhold til miljøvurderingslovens § 19, hvoraf det fremgår, at bygherre før etablering, udvidelse eller ændring af projekter omfattet af lovens bilag 2 skal indgive en skriftlig ansøgning til den myndighed, der skal behandle ansøgningen.

Projektet er omfattet af miljøvurderingsloven, bilag 2, punkt 11b: ”*Andre projekter, Anlæg til bortskaffelse af affald*”. Kommunen er myndighed.

Ved en screening foretager kommunen en vurdering efter kriterierne i miljøvurderingslovens bilag 6 af, om projektet må antages at kunne medføre en væsentlig påvirkning på miljøet og dermed er omfattet af krav om miljøvurdering og tilladelse (tidligere betegnet VVM-pligt).

Screeningen fremgår af screeningsskema, vedlagt som bilag 1. Bygherres ansøgning er vedlagt som bilag 2, mens udkast til miljøgodkendelse, dateret 7. januar 2026 er vedlagt som bilag 3.

Projektbeskrivelse
Det ansøgte projekt har til formål at give Sellesborg Entreprenørfirma ApS, (cvr-nummer 42861472) på Hovedgårdsvejen 5, Nylars på matrikelnummer 38a, hovedejerlavet, Nylarsker mulighed for at tilføje en række nye aktiviteter:
- Oplagring af forskellige affaldsfraktioner fra bygge- og anlægssektoren med henblik på anvendelse i egne bygge- og anlægsprojekter eller til videre disponering til godkendt modtager.
- Nedknusning af uforurenet bygge- og anlægsaffald. Dette med henblik på efterfølgende anvendelse som erstatning for råstoffer som grus og stenmateriale.
- Nedknusning af opbrudt asfalt og efterfølgende forberedelse til genanvendelse som ny asfaltbelægning.
- Opbevaring af fejesand, herunder rensning for urenheder før videre forsendelse til godkendt modtager.

Aktiviteterne er i art og mængde omfattet af godkendelsesbekendtgørelsen[2] og dermed udarbejdes en miljøgodkendelse, der kan rumme aktiviteterne. Aktiviteterne med oplagring af forskellige affaldsfraktioner fra bygge- og anlægssektoren med henblik på videre disponering er omfattet af listepunkt K 212 på bilag 2. Håndtering af fejesand, mens aktiviteten med nedknusning af bygge- og anlægsaffald er omfattet Listepunkt K 206 på bilag 2.

Aktiviteterne gennemføres i depothal og på forplads. Derudover benyttes oplagsplads til oplag af rene materialer. Alle aktiviteterne gennemføres under de vilkår som miljøgodkendelsen

[2] BKG nr. 1027 02/09/2024: Bekendtgørelse om godkendelse af listevirksomhed.

opstiller, og som skal sikre, at aktiviteterne kan ske uden væsentlige miljømæssige gener for omgivelserne.

Projektet gennemføres inden for den lovgivningsmæssige ramme miljøgodkendelsens vilkår opstiller. Vilkårene indarbejder hensynet til de betydende miljøforhold der omfatter: Beskyttelse af jord, grundvand og overfladevand, samt affaldshåndtering, støj og luftforurening. Det er en del af projektets forudsætninger at miljøgodkendelsens vilkår overholdes.

Projektets miljøpåvirkninger
Bornholms Regionskommune har screenet projektet efter kriterierne på bilag 6 til miljøvurderingsloven, se vedlagte screeningsskema (bilag 1). Herunder beskrives de væsentligste emner.

Sellesborg Entreprenørfirma ApS er beliggende ved Tornegård på Hovedgårdsvejen 5, Nylars, 3720 Åkirkeby der er en erhvervsejendom. Fra denne adresse drives en alsidig entreprenør, der udføres opgaver inden for jord og beton, asfalt og belægningsarbejde. Nærmeste nabo er beboelsen på Hovedgårdsvejen 3, beliggende mod nordvest, i umiddelbar tilknytning til Hovedgårdsvejen 5. Virksomheden er beliggende i landzone. Området er i kommuneplanen ikke rammebelagt og der er ikke udarbejdet en lokalplan.

Overfladevand
Den mest restriktive lovgivning i forhold til vandløb er Vandløbsloven. Den gælder både for egentlige vandløb og for drænledninger og grøfter, og der vil ofte kræves tilladelse, hvis fysiske forhold ønskes ændret. Der er ingen åbne vandløb i og ved projektområdet. Der er en del drænledninger. Vandføringen i disse vil ikke påvirkes.

EU's Vandrammedirektiv: Denne lovgivning fastlægger nogle overordnede rammer og værdier for håndtering af bl.a. overfladevand og grundvand i hele EU. Det implementeres med national lovgivning, i Danmark med Lov om vandområder. Den helt konkrete målsætning og vurdering sker for Bornholm i Vandområdeplan Bornholm.
Bornholms Regionskommune vurderer, at projektet ikke vil bevirke en forringelse af den samlede økologiske tilstand i vandløb og kystvandet eller en forringelse af de enkelte kvalitetselementer, jævnfør indsatsbekendtgørelsens[3] § 84

Drikkevand
Projektet ligger i et område med udpegningen 'Område med særlige drikkevandsinteresser'. Det betyder, at der skal foretages en risikovurdering i forhold til almene drikkevandsinteresser.

Drikkevandsmyndigheden har vurderer, at det ansøgte projekt ikke udgør en risiko. I denne vurdering er der lagt vægt på, at der håndteres stoffer med lav mobilitet i vand og jord, og der er meget langt til områder, der indgår i vandforsyningen. Bornholms Regionskommune vurderer påvirkningen til, at være ikke væsentlig.

Jordforurening
Området er V1 kortlagt grundet maskinstations aktivitet med baggrund i mistanke om benzenforurening. Dette er uden betydning for projektet da der ikke skal udføres anlægsarbejde.
Det vil kræve en tilladelse efter § 8 i jordforureningsloven[4] hvis der ændres i arealanvendelsen.

[3] BKG nr. 797 af 13/06/2023: Bekendtgørelse om indsatsprogrammer for vandområdedistrikter.
[4] LBK nr. 282 af 27/3/2017: Lovbekendtgørelse om forurenet jord.

Bornholms Regionskommune vurderer påvirkningen til, at være ikke væsentlig.

Naturbeskyttelse

Umiddelbart øst for ejendommens stuehus ligger en sø, som er beskyttet i henhold til naturbeskyttelseslovens[5] § 3. Virksomhedens aktiviteter med fejesand og plads til sortering og nedknusning foregår ikke i umiddelbar nærhed af søen. Afstanden fra søen til arealer, som anvendes til til- og frakørsel samt sortering og nedknusning er mindst ca. 130 m. Afstrømning fra arealerne, hvor aktiviteterne foregår, sker mod syd og dermed ikke i retning af søen, som ligger nordvest for arealerne. Det er på baggrund heraf Bornholms Regionskommune vurdering, at aktiviteterne ikke kan medføre nogen påvirkning på søen. Der er ikke andre arealer beskyttet af naturbeskyttelseslovens § 3 i umiddelbar nærhed af virksomhedens arealer med de ansøgte aktiviteter.

Virksomhedens aktiviteter vurderes derfor ikke at kunne medføre nogen væsentlig påvirkning af arealer omfattet af naturbeskyttelsesloven.

Natura 2000-område

Virksomheden er ikke beliggende inden for et Natura 2000-område. Afstanden til nærmeste Natura 2000-område, som er nr. 187 Kystskrænter ved Arnager Bugt, er ca. 1,5 km. Bornholms Regionskommune vurderer, at virksomhedens aktiviteter primært har en helt lokal påvirkning.

Natura 2000-område nr. 187 er beliggende nedstrøms i forhold til virksomheden, men det fremgår af miljøgodkendelsen, at oplagringsaktiviteten foregår i depothal under tag beskyttet mod påvirkning fra nedbør, og at der dermed under normal drift ikke er nogen risiko for udvaskning af miljøproblematiske stoffer til overfladevand. Det fremgår endvidere af miljøgodkendelsen, at depothallen er indrettet med afløbsriste til eventuel afvanding fra gulvet, og at afløbssystemet er koblet på en cirka 10 m3 stor opsamlingstank. Hvis der mod forventning sker afvanding fra gulvet, sker det således til en tank, hvorfra det kan oppumpes, og udledes dermed ikke til overfladevand.

Virksomhedens aktiviteter vurderes derfor ikke at kunne medføre nogen væsentlig påvirkning hverken af det nærmeste eller andre Natura 2000-områder.

Bilag IV-arter

Bilag IV-arter er arter optaget på habitatdirektivets Bilag IV. Arterne er særligt strengt beskyttede. Bilag IV-arter, som forekommer på Bornholm, er blandt andet arter af flagermus, paddearterne løvfrø, springfrø, strandtudse, grønbroget tudse og stor vandsalamander, arter af vandkalve og guldsmede samt markfirben.

Bornholms Regionskommune har gennemgået de tilgængelige databaser Naturbasen og Arter.dk for registreringer af Bilag IV-arter på og omkring virksomhedens arealer. Der er ikke registreret Bilag IV-arter på arealerne, som anvendes til de ansøgte aktiviteter. Der er tidligere registreret løvfrø i søen beliggende øst for ejendommens stuehus. Som beskrevet under afsnittet om beskyttet natur i henhold til naturbeskyttelseslovens § 3 ovenfor ('Natur nationalt'), vurderes søen ikke at blive påvirket af virksomhedens aktiviteter. Aktiviteterne vurderes derfor heller ikke at påvirke søen som muligt levested for løvfrø eller andre Bilag IV-arter. Virksomhedens aktiviteter foregår på befæstede arealer, som i forvejen anvendes af virksomheden. Bornholms Regionskommune vurderer, at de arealer, som anvendes til de ansøgte aktiviteter, ikke udgør mulige rasteområder for løvfrø eller mulige yngle- og rasteområder for andre Bilag IV-arter.

[5] LBK nr. 927 af 28/06/2024: Lovbekendtgørelse om naturbeskyttelse.

Det er på baggrund af ovenstående Bornholms Regionskommunes vurdering, at projektet ikke vil ødelægge eller beskadige yngle- og rasteområder for bilag IV-arter eller medføre forsætlig forstyrrelse eller drab på individer af bilag IV-arter. Der vurderes herved ikke at ske nogen væsentlig påvirkning på bilag IV-arter.

Samlet er det Bornholms Regionskommunes vurdering, at projektet ikke vil resultere i væsentlige miljøpåvirkninger.

Høring
Ansøgningsskema og ansøgningsmateriale har været i høring hos berørte myndigheder fra 9. juli til 11. august 2025. Bornholms Regionskommune har vurderet, at der ikke er nogen berørte myndigheder ud over kommunen selv, og der har derfor ikke været foretaget høring af eksterne berørte myndigheder. Høringssvar er indarbejdet i screeningsskema i bilag 1.

Udkast til afgørelse har været sendt i høring hos sagens parter fra den 12. februar til den 26. februar 2026. Der er ikke indkommet nogen bemærkninger i høringsperioden.

Offentliggørelse
Screeningsafgørelsen og det tilhørende screeningsskema samt ansøgningsskema og øvrigt supplerende materiale meddeles til sagens parter og offentliggøres samtidig på Bornholms Regionskommunes hjemmeside www.brk.dk den 19. marts 2026.

Klagevejledning
Afgørelsen om ikke miljøvurderingspligt kan påklages for så vidt angår retlige spørgsmål, jf. miljøvurderingsloven § 49, stk. 1. Miljø- og Fødevareklagenævnet er klageinstans.

Det kan være svært at afgøre, om der er tale om et retligt spørgsmål. I korthed kan siges, at retlige spørgsmål drejer sig om, hvorvidt reglerne i miljøvurderingsloven er overholdt.

Klageberettiget er miljøministeren og enhver med retlig interesse i afgørelsen samt landsdækkende foreninger og organisationer, der som formål har beskyttelsen af natur og miljø eller varetagelsen af væsentlige brugerinteresser inden for arealanvendelsen og har vedtægter eller love, som dokumenterer deres formål, og som repræsenterer mindst 100 medlemmer.

Hvis du ønsker at klage over denne afgørelse, kan du klage til Miljø- og Fødevareklagenævnet inden 4 uger fra afgørelsen er offentliggjort. Hvis klagefristen udløber på en lørdag eller helligdag, forlænges fristen til den følgende hverdag. Klagefristen udløber ved midnat på dagen for klagefristens udløb.

Klagefristen er den 16. april 2026.

Du klager via Klageportalen, som du kan finde link til på forsiden af klagenævnenes hjemmeside www.naevneneshus.dk. Du logger på som på øvrige offentlige systemer, typisk med MitID. Klagen sendes gennem Klageportalen til den myndighed, der har truffet afgørelsen. En klage er indgivet, når den er tilgængelig for myndigheden i Klageportalen. Når du klager, skal du betale et gebyr på 900 kr. For offentlige myndigheder, foreninger og organisationer er gebyret på 1.800 kr. Du betaler gebyret med betalingskort i Klageportalen.

I Klageportalen sendes din klage automatisk først til Bornholms Regionskommune. Hvis Bornholms Regionskommune fastholder afgørelsen, sender Bornholms Regionskommune klagen videre til behandling i Miljø- og Fødevareklagenævnet via Klageportalen. Du får besked

om videresendelsen.

Miljø- og Fødevareklagenævnet skal som udgangspunkt afvise en klage, der kommer uden om Klageportalen, hvis der ikke er særlige grunde til det. Hvis du ønsker at blive fritaget for at bruge Klageportalen, skal du sende en begrundet anmodning herom til den myndighed, der har truffet afgørelse i sagen. Myndigheden videresender herefter anmodningen til Miljø- og Fødevareklagenævnet, som træffer afgørelse om, hvorvidt din anmodning kan imødekommes.

Miljø- og Fødevareklagenævnet kan bestemme om en klage efter miljøvurderingslovens § 49, stk. 1 skal have opsættende virkning.

Du kan læse mere om gebyrordning og klage på Nævnenes Hus.
Hvis sagen ønskes indbragt for domstolene, skal det ske inden for 6 måneder fra modtagelsen af afgørelsen.

Bilag 1

Skema til brug for screening (VVM-pligt)

12-02-2026

Sagsbehandler: Mikkel Engset Høst
Kvalitetssikring: Lasse Harder Kirkegaard

Myndighed **Screening for miljøvurderingspligt**	Bornholms Regionskommune
Basis oplysninger	
Projektbeskrivelse – jf. ansøgningen:	**Oplags- og sorteringsplads hos Sellesborg Entreprenørfirma på Hovedgårdsvejen 5, Nylars** - Oplagring af forskellige affaldsfraktioner fra bygge- og anlægssektoren med henblik på anvendelse i egne bygge- og anlægsprojekter eller til videre disponering til godkendt modtager. - Nedknusning af uforurenet bygge- og anlægsaffald. Dette med henblik på efterfølgende anvendelse som erstatning for råstoffer som grus og stenmateriale. - Nedknusning af opbrudt asfalt og efterfølgende forberedelse til genanvendelse som ny asfaltbelægning. - Opbevaring af fejesand, herunder rensning for urenheder

	før videre forsendelse til godkendt modtager. Aktiviteterne er i art og mængde omfattet af bekendtgørelse 2024-09-02 nr. 1027 om godkendelse af listevirksomhed og dermed udarbejdes en miljøgodkendelse, der kan rumme aktiviteterne. Aktiviteterne gennemføres i depothal og på forplads. Derudover benyttes oplagsplads til oplag af rene materialer. Alle aktiviteterne gennemføres under de vilkår som miljøgodkendelsen opstiller, og som skal sikre, at aktiviteterne kan ske uden væsentlige gener for omgivelserne.
Navn og adresse på bygherre	Sellesborg Entreprenørfirma ApS, Hovedgårdsvejen 5, Nylars, 3720 Åkirkeby
Bygherres kontaktperson og telefonnr.	Daniel Dahl Pedersen, Tlf. nr. +45 23252280
Projektets placering - adresse, matr.nr. og ejerlav	Hovedgårdsvejen 5, Nylars, 3720 Åkirkeby. 38a, hovedejerlavet, Nylarsker
Ejer af projektområde (navn og adresse)	Hans Jørn Sonne, Hovedgårdsvejen 3, Nylars, 3720 Åkirkeby. Lodsejer har afgivet fuldmagt til projektet.
Projektet berører følgende kommuner	Bornholms Regionskommune
Oversigtskort i målestok eks. 1:50.000	

Kortbilag over projekt	
Forholdet til miljøvurderingsloven[6]	
Hvilke(t) bilagspunkt(er) er projektet omfattet af?	Projektet er omfattet af bilag 2 punkt 11b. ”*Andre projekter, Anlæg til bortskaffelse af affald*”
Projektets omfang	
1. Projektets areal og volumen (nye og samlede) Bebyggede areal i m^2: Befæstede areal i m^2: Arealbehovet i ha eller m^2: Bygningsmasse i m^3: Maksimale bygningshøjde i m: Grundvandssænkning i m:	 800 1000 0 (Ingen udvidelse af aktivitetsareal.) 800 10 0 (der er ikke behov for dette)
2. Beskrivelse af eventuelle	Ingen af de nævnte aktiviteter gennemføres i relation til

[6] LBK nr. 4 af 03/01/2023: Bekendtgørelse af lov om miljøvurdering af planer og programmer og af konkrete projekter (VVM)

nedrivningsarbejder, fældning af træer, fjernelse af stenbunker, terrænregulering m.v.	projektet.
3. Projektets forbrug og behov for bortskaffelse i **anlægsfasen** Råstoffer - type og mængde: Vandmængde: Affaldstype og mængder: Spildevand til renseanlæg: Spildevand med direkte udledning til vandløb, søer, hav: Håndtering af regnvand: Anlægsfasen (længde og årstid):	Projektet benytter eksisterende faciliteter på areal virksomheden råder over og benytter i dag. Der er samtidigt intet behov for at gennemføre anlægsarbejde. 0 (Intet behov for råstoffer) 0 (projektet giver ikke anledning til vandforbrug) 0 (Der genereres intet affald) 0 (Der genereres intet spildevand) 0 (det genereres intet spildevand) 0 (der forventes ingen håndtering af regnvand) Ikke relevant, da der ikke gennemføres noget anlægsarbejde.
4. Projektets kapacitet for så vidt angår flow og opbevaring af råstof/produkt i **driftsfasen** Råstoffer – type og mængde: Mellemprodukter – type og mængde: Færdigvarer – type og mængde: Vandmængde:	0 (projektets aktiviteter omhandler affaldshåndtering) 0 (der arbejdes ikke med mellemprodukter i relation til projektet) 2500 tons (sorteret sand, knust rent beton og teglsten) 0 (der forventes ikke anvendt vand)
5. Affaldstype og årlige mængder i **driftsfasen** Farligt affald: Andet affald: Spildevand til rensning: Spildevand med direkte udledning til vandløb, søer, hav:	0 (der forventes ikke håndteret farligt affald i projektets driftsfase) 15 tons (restaffald frasorteret fra fejesand) 0 (driften giver ikke anledning til spildevand)

Håndtering af regnvand:	0 (driften giver ikke anledning til spildevand der skal udledes til vandløb eller søer) 0 (der håndteres ikke regnvand i relation til projektets aktiviteter)		
Projektets karakteristika og placering	**Ja**	**Nej**	**Tekst**
Arealanvendelse			
6. Forudsætter projektet ændring af kommuneplanen?		X	Området er ikke rammeplanlagt. Der er derfor ikke behov for ændringer af kommuneplanen i form af kommuneplantillæg.
7. Er projektets realisering i strid med en eksisterende lokalplan for området?		X	Projektområdet er ikke lokalplanlagt og projektet har ikke et omfang, der medfører lokalplanpligt.
8. Forudsætter projektet ændring af den eksisterende arealanvendelse?		X	Projektet udføres på en erhvervsejendom, og der sker ingen ændringer i forhold til den eksisterende arealanvendelse.
9. Indebærer projektet behov for at begrænse anvendelsen af naboarealer ud over hvad der fremgår af gældende kommune- og lokalplaner?		X	Projektet vurderes ikke at medføre begrænsninger på omkringliggende arealer.
Ressourcer			
10. Forudsætter projektet etablering af yderligere vandforsyningskapacitet?		X	Der er ikke et behov for vand i projektet.
11. Vil projektet udgøre en hindring for fremtidig anvendelse af områdets råstoffer?		X	Projektområdet ligger ikke indenfor råstofinteresseområder eller råstofindvindingsområder udpeget i den gældende råstofplan.
Affald og spildevand			
12. Kræver bortskaffelse af affald ændringer af bestående ordninger?		X	Aktiviteterne kan gennemføres ved at benytte de eksisterende ordninger for bortskaffelse af affald. Der er ikke behov for at ændre i eksisterende ordninger.
13. Kræver bortskaffelse af spildevand ændringer af bestående ordninger?		X	Projektet producerer ikke spildevand. Projektets realisering kræver ikke tillæg til den gældende spildevandsplan.
Vand			
14. Vil projektet medføre påvirkninger			

af overfladevand eller grundvand, f.eks. i form af udledninger til eller fysiske ændringer af vandområder eller grundvandsforekomster? Overfladevand: Grundvand: Havområder (Havstrategi, 1 sømil ~ 1,9 km fra kysten)		X X X	Der er ingen åbne vandløb i og i umiddelbar nærhed af projektområdet. Der er en del drænledninger. Vandføringen i disse vil ikke påvirkes af projektet. Projektet medfører ingen udledning til overfladevand. Projektet vurderes derfor ikke at forhindre eller forringe målopfyldelsen i vandrammedirektivet i forhold til overfladevand. I forhold til grundvand er Vandområdeplanen ret generel og der henvises til sektorlovgivning for området. Det vil være Lovbekendtgørelse 2024-10-28 nr. 1149 om vandforsyning mv., og de bekendtgørelser der er lavet med hjemmel i denne. Her er det primært Bekendtgørelse om udpegning af drikkevandsressourcer der er relevant. Projektområdet ligger i et område med udpegningen Område med særlige drikkevandsinteresser. Det betyder at der skal laves en risikovurdering i forhold til almene drikkevandsinteresser. Kommunens vandforsyningsmyndighed har set nærmere på dette og vurderer at det ansøgte ikke udgør en risiko. I denne vurdering er der lagt vægt på at der håndteres stoffer med lav mobilitet i vand og jord, og der er meget langt til områder der indgår i vandforsyningen. Projektet medfører ingen nedsivning til grundvand. Projektet vurderes derfor ikke at forhindre eller forringe målopfyldelsen i vandrammedirektivet i forhold til grundvand. Der er ingen private eller erhvervsmæssige vandindvindingsanlæg i området. Projektet vurderes ikke at forhindre eller forringe målopfyldelsen i havstrategidirektivet.
15. Er projektet i strid med beskyttelse af vandværksboringer?		X	Konfliktsøgning viser, at projektområdet ligger udenfor beskyttelseszoner omkring vandværksboringer.

Jord			
16. Er projektet placeret i et område med registreret jordforurening?	X		Området er V1 kortlagt grundet maskinstation. Der er mistanke om benzenforurening. Støder virksomheden på forurening under anlægsarbejde i det V1 kortlagte område, da vil Jordforureningsmyndigheden kræve at der renses op grundet OSD. Anlægsarbejde i det V1 kortlagte område vil ligeledes kræve en §8 tilladelse efter LBK 2017-03-27 nr. 282 om forurenet jord da der sker en ændring i arealanvendelsen. Jordforureningsmyndigheden vurderer at V1 kortlagt er uden betydning for det konkrete projekt hvor der ikke planlægges udført anlægsarbejde.
Luft			
17. Overskrides de vejledende grænseværdier for luftforurening i anlægsfasen: i driftsfasen:		 X X	 Der benyttes eksisterende anlæg der allerede er etableret på virksomhedens areal. Der etableres ikke nye anlæg. Dermed giver anlægsfasen ikke anledning til luftforurening. Primære kilder til luftforurening i driftsfasen er benyttelse af entreprenørmaskiner, herunder flytbart miniasfaltværk, der giver kortvarig, beskedent bidrag af røg ved opstart. Miljømyndigheden vurderer påvirkningen til, at være ikke væsentlig.
18. Vil projektet give anledning til støvgener? i anlægsfasen: i driftsfasen:		 X X	 Der benyttes eksisterende anlæg der allerede er etableret på virksomhedens areal. Der etableres ikke nye anlæg. Nedknusning af tungematerialer på forplads kan potentielt give støvgener. Dette håndteres ved befugtning i nødvendigt omfang. Miljømyndigheden vurderer påvirkningen til, at være ikke væsentlig.
19. Vil projektet give anledning til lugtgener?			

i anlægsfasen: i driftsfasen:		X X	Der benyttes eksisterende anlæg der allerede er etableret på virksomhedens areal. Der etableres ikke nye anlæg. Primære kilde til lugtrisiko er det flytbare miniasfaltværk. Det er et beskedent og kortvarigt bidrag fra røg ved opstart. Miljømyndigheden vurderer påvirkningen til, at være ikke væsentlig.
Støj, vibrationer og lys			
20. Overskrides de vejledende eller lokalt fastsatte grænseværdier for støj i anlægsfasen: i driftsfasen:		X X	Der benyttes eksisterende anlæg der allerede er etableret på virksomhedens areal. Der etableres ikke nye anlæg. I forbindelse med ansøgningen har virksomheden godtgjort, at de anvendte maskiner (nedknusning, sortering, asfaltforarbejdning) alle overholder de vejledende støjgrænser på naboarealet. Miljømyndigheden vurderer påvirkningen til, at være ikke væsentlig.
21. Vil projektet give anledning til vibrationer? i anlægsfasen: i driftsfasen:		X X	Der benyttes kun eksisterende anlæg der allerede er etableret på virksomhedens areal. Der etableres ikke nye anlæg. Mindre og helt lokalt afgrænsede vibrationer fra entreprenørmaskiner og knuseanlæg. Miljømyndigheden vurderer påvirkningen til, at være ikke væsentlig.
22. Vil projektet give anledning til lysgener? i anlægsfasen: i driftsfasen:		X X	Der benyttes eksisterende anlæg der allerede er etableret på virksomhedens areal. Der etableres ikke nye anlæg. Der benyttes alene allerede opsat belysning i forbindelse med plads og kørearealer. I udgangspunktet ændres driftstiderne ikke, det vil

			sige at belysning tændt i samme periode som i dag. Miljømyndigheden vurderer påvirkningen til, at være ikke væsentlig.
Trafik			
23. Vil projektet medføre trafikale påvirkninger? i anlægsfasen: i driftsfasen:		X X	Projektet medfører ikke øget trafik, forhindringer for trafik eller ændringer på trafiksikkerheden i anlægsfasen. Projektet medfører ikke øget trafik, forhindringer for trafik eller ændringer på trafiksikkerheden i driftsfasen.
Natur			
24. Kan projektet påvirke registrerede, beskyttede eller sårbare områder? Natur nationalt: Natur internationalt:		X X	Umiddelbart øst for ejendommens stuehus ligger en sø, som er beskyttet i henhold til LBK 2024-06-28 nr. 927 om naturbeskyttelse. Virksomhedens aktiviteter med fejesand og plads til sortering og nedknusning foregår ikke i umiddelbar nærhed af søen. Afstanden fra søen til arealer, som anvendes i forbindelse med til- og frakørsel samt sortering og nedknusning er mindst ca. 130 m. Afstrømning fra arealerne, hvor aktiviteterne foregår, sker mod syd og hermed ikke i retning af søen, som ligger nordvest for arealerne. Det er på baggrund heraf Bornholms Regionskommune vurdering, at aktiviteterne ikke kan medføre nogen påvirkning på søen. Der er ikke andre arealer beskyttet af naturbeskyttelseslovens § 3 i umiddelbar nærhed af virksomhedens arealer med de ansøgte aktiviteter. Virksomheden er ikke beliggende inden for et Natura 2000-område. Afstanden til nærmeste Natura 2000-område, som er nr. 187 Kystskrænter ved Arnager Bugt, er ca. 1,5 km. Bornholms Regionskommune vurderer, at virksomhedens aktiviteter primært har en helt lokal påvirkning. Natura 2000-område nr. 187 er beliggende nedstrøms i forhold til virksomheden, men det

			fremgår af miljøgodkendelsen, at oplagringsaktiviteten foregår i depothal under tag beskyttet mod påvirkning fra nedbør, og at der dermed under normal drift ikke er nogen risiko for udvaskning af miljøproblematiske stoffer til overfladevand. Det fremgår endvidere af miljøgodkendelsen, at depothallen er indrettet med afløbsriste til eventuel afvanding fra gulvet, og at afløbssystemet er koblet på en cirka 10 m3 stor opsamlingstank. Hvis der mod forventning sker afvanding fra gulvet, sker det således til en tank, hvorfra det kan oppumpes, og ikke til overfladevand. Virksomhedens aktiviteter vurderes derfor ikke at kunne medføre nogen væsentlig påvirkning hverken af det nærmeste eller andre Natura 2000-områder.
25. Forventes området at rumme beskyttede arter efter bilag IV?		X	Bilag IV-arter er arter optaget på habitatdirektivets Bilag IV. Arterne er særligt strengt beskyttede. Bilag IV-arter, som forekommer på Bornholm, er bl.a. arter af flagermus, paddearterne løvfrø, springfrø, strandtudse, grønbroget tudse og stor vandsalamander, arter af vandkalve og guldsmede samt markfirben. Bornholms Regionskommune har gennemgået de tilgængelige databaser Naturbasen og Arter.dk for registreringer af Bilag IV-arter på og omkring virksomhedens arealer. Der er ikke registreret Bilag IV-arter på arealerne, som anvendes til de ansøgte aktiviteter. Der er tidligere registreret løvfrø i søen beliggende øst for ejendommens stuehus. Som beskrevet under afsnittet om beskyttet natur i henhold til naturbeskyttelseslovens § 3 ovenfor ('Natur nationalt'), vurderes søen ikke at blive påvirket af virksomhedens aktiviteter. Aktiviteterne vurderes derfor heller ikke at påvirke søen som muligt levested for løvfrø eller andre Bilag IV-arter. Virksomhedens aktiviteter foregår på befæstede arealer, som i forvejen anvendes af virksomheden. Bornholms Regionskommune vurderer, at de arealer, som anvendes til de ansøgte aktiviteter, ikke udgør mulige rasteområder for løvfrø eller mulige yngle- og rasteområder for andre Bilag IV-arter. Det er på baggrund heraf Bornholms Regionskommunes vurdering, at virksomhedens

			aktiviteter ikke vil ødelægge eller beskadige yngle- eller rasteområder for Bilag IV-arter.
26. Forventes området at rumme danske rødlistearter?		X	Bornholms Regionskommune har gennemgået de tilgængelige databaser Naturbasen og Arter.dk for registreringer af rødlistearter på og omkring virksomhedens arealer. Der er ikke registreret rødlistearter på eller i umiddelbar nærhed af arealerne, som anvendes til de ansøgte aktiviteter. Bornholms Regionskommune vurderer grundet arealernes karakter og eksisterende anvendelse, at de ikke forventes at rumme levesteder for rødlistearter.
27. Forudsætter projektet rydning af skov? *Skov er et bevokset areal med træer, som danner eller indenfor et rimeligt tidsrum ville danne sluttet skov af højstammede træer, og arealet er større end ½ ha og mere end 20 m bredt.*		X	Der er ikke skov inden for projektområdet. Virksomhedens arealer er eksisterende befæstede arealer.
28. Forventes projektet at påvirke flora og fauna?		X	Virksomhedens arealer er eksisterende befæstede arealer, som ikke vurderes at rumme nogen særlig flora og fauna. Desuden har virksomheden i forvejen aktivitet på arealerne. Der sker med det ansøgte ikke befæstelse af yderligere arealer. Det ansøgte vurderes derfor ikke at påvirke flora og fauna.
29. Kan projektet påvirke spredningskorridorer?		X	Virksomhedens arealer er ikke beliggende i en eksisterende eller potentiel økologisk forbindelse udpeget i kommuneplanen, og virksomheden ligger helt omgivet af dyrkede marker. Det ansøgte vurderes derfor ikke at påvirke nogen spredningskorridorer.
30. Vil anlægget være i strid med eller til hinder for etableringen af reservater eller naturparker?		X	Det ansøgte er ikke beliggende i naturpark, reservat eller lignende, og Bornholms Regionskommune er ikke bekendt med, at der skulle være planer om at etablere sådanne i området.
Landskab			
31. Er projektet i strid med kystnærhedszonen?		X	Projektet er beliggende i kystnærhedszonen, men vurderes ikke at være en påvirkning af kystlandskabet.
32. Kan projektet påvirke fredede arealer?		X	Konfliktsøgning viser, at projektområdet ligger udenfor områder, hvor der er registreret

			fredede arealer. Projektet har kun lokal påvirkning og påvirker derfor heller ikke fredede områder udenfor projektarealet.
33. Vil projektet være i strid med eller til hinder for realiseringen af en rejst fredningssag?		X	Der er ikke rejst fredningssag for området.
34. Forudsætter projektet dispensation fra gældende bygge- og beskyttelseslinjer?		X	Arealerne er ikke omfattet af bygge- og beskyttelseslinjer.
35. Kan projektet påvirke landskabelig værdi og overordnet landskabsstruktur?		X	Arealerne indgår ikke i kommuneplanens udpegninger af særligt værdifuldt landskab eller større sammenhængende landskaber Da det ansøgte etableres i tilknytning til et større gårdkompleks ses det ikke at påvirke den overordnede landskabsstruktur.
36. Kan projektet påvirke bynær natur og rekreative områder?		X	Der er ikke bynær natur eller rekreative områder nær det ansøgte.
37. Kan projektet påvirke geologisk værdifulde områder?		X	Arealerne er ikke omfattet af geologiske interesser.
Kulturarv og kulturmiljøer			
38. Kan projektet påvirke beskyttede diger?		X	Der er ikke registreret nogen beskyttede sten- eller jorddiger i nærheden af virksomhedens arealer.
39. Kan projektet påvirke fredede og/eller bevaringsværdige bygninger?		X	Projektet ligger ikke i nærheden af fredede eller bevaringsværdige bygninger.
40. Kan projektet påvirke værdifulde kulturmiljøer / -områder?		X	Gården ligger indenfor kulturmiljøområde Arnager, Tornegård, Hyldebrandsgård Udpeget på baggrund af grav- og bopladser, gravhøje, helleristninger, ager systemer. Det vurderes at det ansøgte ikke har en påvirkning af områdets kulturhistoriske værdier.
41. Kan projektet påvirke kirkeindsigtsområder?		X	Der er ikke kirkeindsigtsområde.
42. Kan projektet påvirke fortidsminder?		X	Konfliktsøgning viser, at der ikke er registreret fortidsminder i projektområdet eller umiddelbar nærhed af projektområdet.
43. Kan projektet påvirke arkæologiske værdier?		X	Konfliktsøgning viser, at projektområdet ligger

			udenfor områder, hvor der er registeret oldtidsfund eller udpeget kulturarvsarealer.
Befolkning og samfund			
44. Kan projektet påvirke erhvervsliv, herunder detailhandel (opland, omsætning, branchestrukturer)?		X	Projektet er ikke af en karakter eller et omfang, der vurderes at påvirke erhvervsliv eller detailhandel.
45. Kan projektet påvirke materielle goder (offentlige servicefunktioner)? *Handler om værdien af fælles goder – dog må økonomisk vinkel ikke indgå. Så det er den sundhed befolkningen opnår ved at kunne gå en tur på en natursti, den sikkerhed og tryghed vi oplever ved et fælles og velfungerende elnet, værdien af at kunne komme rundt med offentlig transport, og så videre.*		X	Projektet er ikke af en karakter eller et omfang, der vurderes at påvirke materielle goder.
46. Kan projektet påvirke friluftsliv og rekreative interesser?		X	Der er ikke friluftsliv og rekreative interesser inden for projektområdet. Projektet påvirker kun lokalt, og er ikke af en karakter eller et omfang, der vurderes at påvirke friluftsliv eller rekreative interesser uden for projektområdet.
47. Kan projektet påvirke svage grupper / handicappede (tilgængelighed til fællesarealer, pladser og bygninger)?		X	Der er ikke noget i projektet, der ændrer forholdene for svage grupper / handicappede.
48. Kan projektet påvirke sociale forhold?		X	Der er ikke noget i projektet, der ændrer på sociale forhold.
49. Kan projektet påvirke utryghed / kriminalitet?		X	Der er ikke noget i projektet, der ændrer forholdene hvad angår utryghed og/eller kriminalitet.
50. Kan projektet påvirke vindforhold / turbulens?		X	Der er ingen elementer i projektet, som vurderes at påvirke vindforhold.
51. Vil projektet give anledning til gener i form af skyggevirkninger / refleksion?		X	Der er ingen elementer i projektet, som giver anledning til gener i form af skyggevirkninger eller refleksion.
52. Kan projektet give anledning til gener fra skadedyr? i anlægsfasen: i driftsfasen:		X X	Der er ikke noget i projektet, der ændrer forholdene for skadedyr. Der er ikke noget i projektet, der ændrer forholdene for skadedyr.
53. Må projektet forventes at udgøre			

en særlig risiko for uheld? i anlægsfasen: i driftsfasen:		X X	Der er ingen elementer i anlægsfasen, som forventes at udgøre en særlig risiko for uheld. Der er ingen elementer i driftsfasen, som forventes at udgøre en særlig risiko for uheld.
Klima			
54. Medfører projektet væsentlige ændringer i energiforbrug?		X	Der er ingen elementer i projektet, som giver anledning til væsentlige ændringer i energiforbruget.
55. Medfører projektet en væsentlig udledning af klimagasser? *(Klima-, Energi- og Forsyningsministeriets vejledning om 'Vurdering af konsekvenser for klima, miljø og natur' opgør at en udledning på 10.000 ton CO_2-ækvivalenter eller mere årligt, er en væsentlig udledning[7].* *10.000 ton CO_2-ækvivalenter svarer til fx 750 gennemsnitsdanskeres udledning på et år, eller cirka det samme som en dieseldrevet lastbil udleder ved at køre 219 gange rundt om jorden ved ækvator.)*		X	Klimagasudledningen fra projektet vurderes at være markant mindre end de 10.000 ton CO_2-ækvivalenter eller mere årligt, som Klima-, Energi- og Forsyningsministeriet vurderer som væsentligt i en miljøvurderingssammenhæng.
56. Er projektet placeret i et område med særlig oversvømmelsesrisiko?		X	Der er kun begrænsede markeringer på bluespot-kortet i og omkring projektområdet, hvorfor det vurderes at der ikke er en særlig oversvømmelsesrisiko, som kan påvirke projektet. Projektet vurderes heller ikke at medføre yderligere risiko for oversvømmelser i området.
Kendetegn ved den potentielle miljøpåvirkning	**Ja**	**Nej**	**Tekst**
57. Området, hvor projektet tænkes placeret, sårbart overfor den forventede miljøpåvirkning:		X	De forventede miljøpåvirkninger (kryds i rødt felt) fremgår af ovenstående som: [jordforurening - Området er V1 kortlagt] (punkt 16)

[7] Vejledning om vurdering af konsekvenser for klima miljø og natur

			Området er V1 kortlagt grundet maskinstation. Der er mistanke om benzenforurening. Støder virksomheden på forurening under anlægsarbejde i det V1 kortlagte område, da vil Jordforureningsmyndigheden kræve at der renses op grundet OSD. Anlægsarbejde i det V1 kortlagte område vil ligeledes kræve en §8 tilladelse efter jordforureningsloven da der sker en ændring i arealanvendelsen. Bornholms Regionskommune vurderer, at V1 kortlægningen er uden betydning for det konkrete projekt. Dette begrundes med at der ikke planlægges udført anlægsarbejde som en del af projektet.
58. Den forventede miljøpåvirknings geografiske udstrækning i areal:	½ ha		Projektområdet er og miljøpåvirkningen vurderes at være helt lokal.
59. Omfanget af personer der forventes berørt af miljøpåvirkningen:	fem personer		Ejere og brugere af matriklen samt nærmeste naboer forventes berørt af miljøpåvirkningen.
60. Vil den forventede miljøpåvirkning række ud over kommunens område:		X	Projektets miljøpåvirkninger vurderes at påvirke lokalt i projektområdet og i de umiddelbare omkringliggende arealer, dog ikke ud over kommunens område.
61. Vil den forventede miljøpåvirkning berøre nabolande:		X	Projektet vurderes at påvirke lokalt i projektområdet og i de umiddelbare omkringliggende arealer og vil derfor ikke berøre nabolande.
62. Forventes miljøpåvirkningerne at kunne være væsentlige – Enkeltvis: Eller samlet:		X X	Projektet vurderes at medføre mindre påvirkninger, som ikke enkeltvis kan anses for væsentlige. Projektets enkelte påvirkninger på miljøet vurderes samlet set ikke til at være væsentlige.
63. Er der andre anlæg, aktiviteter eller planlægning i området, der sammen med det ansøgte medfører en påvirkning af miljøet (Kumulative forhold):		X	Bornholms Regionskommune har ikke kendskab til andre projekter i nærområdet, der sammen med projektet kan medføre en miljømæssig påvirkning.
64. Må den samlede miljøpåvirkning betegnes som kompleks:		X	Det er få faktorer som vurderes at kunne blive påvirket og påvirkningerne vurderes ikke

			væsentlige eller komplekse.
65. Er der stor sandsynlighed for miljøpåvirkningen:	X		Miljøpåvirkninger relateret til driften, er helt lokale og vurderes ikke væsentlige.
66. Er påvirkningen af miljøet – Varig: Hyppig: Reversibel:	 X X	 X	 Miljøpåvirkningen er varig, så længe virksomheden er i drift. Hyppig, så længe virksomheden er i drift. Miljøpåvirkningerne ophører umiddelbart når driften indstilles en dag i fremtiden når virksomheden enten indstiller driften eller flytter til en anden lokalitet.
Konklusion	**Ja**	**Nej**	**Tekst**
Giver resultatet af screeningen anledning til at antage, at det anmeldte projekt vil kunne påvirke miljøet væsentligt, således at det er VVM-pligtigt?		X	Bornholms Regionskommune vurderer, at der ikke er miljøvurderingspligt. Bornholms Regionskommune lægger vægt på: • *At projektet tilsigter at forbedre virksomhedens drift under kontrollerede miljøforhold under de lovgivningsmæssige ramme virksomhedens miljøgodkendelse vilkår opstiller.* • *at projektet ikke strider mod den planlægningsmæssige anvendelse af området.* • *at projektet ikke forringer eller forhindrer målopfyldelsen i vandrammedirektivet for overfladevand eller grundvand.* • *at projektet ikke vil påvirke udpegningsgrundlaget for Natura 2000-områder eller yngle- og rasteområder for Bilag IV-arter.* • *at der ikke vurderes at være væsentlige negative miljøpåvirkninger af projektet*

Bilag 5

Klagevejledning
Hvis du ønsker at klage over denne afgørelse, kan du klage til Miljø- og Fødevareklagenævnet inden 4 uger fra dateringen af dette brev.

Klageberettiget er afgørelsens adressat og enhver, der har en individuel, væsentlig interesse i sagens udfald, i henhold til Miljøbeskyttelsesloven § 98, stk.1.

Du klager via Miljø- og Fødevareklagenævnets klageportal, som du finder via:
https://naevneneshus.dk/start-din-klage/miljoe-og-foedevareklagenaevnet/

Du logger på Klageportalen med MitId. En klage er indgivet, når den er tilgængelig for Bornholms Regionskommune via Klageportalen. Når du klager, skal du betale et gebyr på 900,- kr. for borgere og 1.800,- kr. for virksomheder, organisationer og offentlige myndigheder.

Du betaler gebyret med betalingskort i Klageportalen. Klagen skal være indsendt og betalt i Klageportalen senest kl.23.59 den dag klagefristen udløber.

Yderligere oplysninger om klagevejledning, klagegebyr, klagefrister og evt. fritagelse for at klage digitalt på klageportalen kan læses på Nævnenes Hus's hjemmeside;
https://naevneneshus.dk/

I Klageportalen sendes din klage automatisk først til Bornholms Regionskommune. Hvis kommunen fastholder afgørelsen, sender Bornholms Regionskommune klagen videre til behandling i nævnet via Klageportalen. Du får besked om videresendelsen.

En klage har ikke opsættende virkning for afgørelsen ifølge § 33 i miljøbeskyttelsesloven medmindre Miljø- og Fødevareklagenævnet bestemmer andet. Det betyder, at afgørelsen med de fastsatte vilkår er gældende indtil klagemyndigheden eventuelt fastsætter andet.

Virksomheden får besked, hvis der indgives klage fra anden side.